JUNG PUMPEN COMPLI

10 /2	10 /2	120/2		
300				
400	400			
0 /2	0 /2	20/2		
10/4	1 /4	2 /4	2 /2	3 /2
100 /2	100 /2	1020/2	1010/4	
1010/4	101 /4	102 /4	102 /2	103 /2
1210/4	121 /4	122 /4	122 /2	123 /2

DE O-igi a -Be-ieb a ei g

EN I -c il Ma a

FR I -c il de e ice

IT I il i he l

NL Geb-ik ha d eidi g

PL I -kcja ek l a acji

CZ N l d h- h- l

SK N l d a h-e d k

HU e e e i a

RO Ma a de i i a-e

ZH

EINSATZ

Die [illegible] Hebeanlage dient zum Abpumpen von fäkalienhaltigem Abwasser, das unterhalb der Rückstauebene anfällt, wie z.B. aus Toiletten, Duschen, Waschmaschinen, Geschirrspülern und Bidets.

Die Behälter ist begehbar bis zu einer Überdeckungshöhe von 2 m (WS 10) und einer Dauerlast von max. 7 Tagen.

Die Schächte sind nicht begehbar, aber mit Aufsatzschächten nach IP 44.

Bei bestimmungsgemäßer Verwendung und bei Einhaltung der Sicherheitshinweise erfüllt die Anlage die Schutzanforderungen der EMC-Richtlinie 2014/30/EU und ist für den Einsatz in häuslicher Bereich und in ähnlicher Umgebung geeignet. Bei Anschluss einer Hebeanlage an einen Rückstauverschluss ist eine Hinterlüftung erforderlich, um Rückstau zu vermeiden.

Bei Einsatz der Anlage [illegible] die jeweiligen nationalen Gesetze, Vorschriften und die örtlichen Bestimmungen eingehalten werden, wie z.B.

- Abwasserhebeanlagen für die Gebäudeentwässerung (z.B. in Europa EN 12050 und 12056)
- Errichtung in Niederspannung (z.B. in Deutschland VDE 0100)
- Sicherheit und Arbeitsschutz (z.B. in Deutschland BetrSichV und BGR 500)
- Sicherheitsanforderungen (z.B. in Deutschland GUV-V C5, GUV-R 104, GUV-R 126)
- Elektrische Anlagen und Betriebsmittel (z.B. in Deutschland GUV-V A3)
- Einhaltung von EN 60079-0, EN 60079-1, EN 60079-14, EN 60079-17 und EN 1127-1

Lieferumfang

- Behälter mit Pumpe(n) und Kellerentwässerungsschacht für den Zulauf
- Rückstauverschluss DN 150 / DN 100 für die Typen 500 und 1000
- [illegible] Schieberstutzen für die Lüftung (die Typen 1200 eine seitliche Verbindung für Schieber)
- Abluftventil für die Druckleitung
- seitliche Verbindung für Schieber für die Druckleitung
- Steckdichtungsglocke für die Handentwässerung oder den zweiten Zulauf DN 50
- Befestigungsmaterial für den Behälter
- Rückschlagklappe für die Druckleitung (die Typen 300, 500, 1000 und 1200)
- Steuerung (nicht die Typen 300)

Betriebsart: Aussetzbetrieb S3, siehe techn. Daten

EINBAU

Die Hebeanlage [illegible] aufstellbaren und freistehenden Behälter ausgelegt. Neben den betrieblichen Bedingungen sind die Parameter des Teiles [illegible] Arbeitsraum [illegible] den ersten 60 cm Bereich. Höhenunterschiede sind [illegible].

Lüftung: Die Lüftung [illegible] Dachgeführt werden.

Zulauf: Zulauf [illegible] Behälter [illegible] Schieberstutzen angeordnet werden.

Druckleitung: Hinter der Rückschlagklappe in der Druckleitung [illegible] Schieberstutzen gedreht werden. [illegible] Rückschlagklappe, sind Lieferumfang der Anlage enthalten, [illegible] hierfür EN-gerechte Rückflussverhinderer eingebaut werden.

Die Druckleitung [illegible] in einer Schleife über die örtliche Rückstauebene geführt werden.

Für die Entlüftung der Anlage [illegible] Pumpe [illegible] Entlüftungsventil.

ACHTUNG! Alle Schrauben, die zur Befestigung [illegible] Einheit [illegible] Drehmoment von 6 Nm angezogen werden.

Montage Behälter

Der Schieberstutzen Zulauf (Zubehör), [illegible] Wandeinführung [illegible] der Montage entfernt.

compli 300. Der gerade Zulauf DN 100, [illegible] Lichtweite [illegible] Länge, 102 [illegible] Sicherheitsabstand der Markierung [illegible] Behälter. Der beiliegende Kellerentwässerungsschacht [illegible] Zulauf [illegible].

Die Winkelverankerung der Abdeckung des Behälterschachtes [illegible] Abdeckung [illegible] Behälter [illegible].

Damit die Markierung [illegible] Bodenbereich [illegible] Scheibe [illegible].

Jeder [illegible] Kellerentwässerungsschacht [illegible] die Abdeckung [illegible] Schachtabdeckung [illegible] Scheiben [illegible].

Alle anderen compli. Hebeanlage [illegible] Kellerentwässerungsschacht [illegible] Rückschlagklappe [illegible] Zulauf [illegible].

Sollte ein [illegible] Zulauf DN 150 gewählt werden, [illegible] ein [illegible] Lichtweite, 152 [illegible] Markierung [illegible] Behälter. Der Standard [illegible] Zulauf (Zubehör) [illegible] und [illegible] Einschaltniveau [illegible].

Hinweis. Bei den [illegible] 500 und 1000 kann der Zulauf DN 150 auf DN 100 [illegible] werden, [illegible] beiliegende Reduzierstück [illegible] Kellerentwässerungsschacht [illegible].

Die Schachtaufsatzschraube des Kellerentwässerungsschachtes festziehen.

Löcher für die Bodenbefestigung des Behälters anzeichnen und bohren.

Höhenschraube [illegible] Scheibe und Dübel [illegible] durch die Behälterbohrungen [illegible] festschrauben.

ACHTUNG! Die Schraube [illegible] festziehen, da sich der Behälter sonst [illegible] Gefahr einer Undichtigkeit.

Bei der Anlage der Baureihe [illegible] 1200 sind der Behälter [illegible] sichern [illegible] seismische Wirkung befestigen.

Montage Lüftung

Die Lüftung [illegible] in der beschriebenen DN 70 [illegible] Behälter [illegible] Dach führen.

Bei der [illegible] 1200 der [illegible] Schieber, 78 [illegible] der Markierung abschneiden [illegible] Lüftung [illegible] Verbindung DN 70 anschließen [illegible] Dach führen.

Montage Druckleitung

Anfang Abgang folgt [illegible]:

1. Rückschlagklappe [illegible] Lieferumfang)
2. Absperrschieber (Zubehör)
3. Anschluss
4. [illegible] Verbindung die Druckleitung anschließen [illegible] einer Schleife [illegible] Rückstauebene führen.

Anschluss DN 50 vertikal zur Notentsorgung

Dieser Anschluss wird [illegible] Handentwässerung hergestellt.

Der Schieber an der Markierung [illegible] Lichtweite öffnen [illegible].

Die Steckdichtung 58/50 einsetzen.

Zulauf [illegible] Abstand 50 [illegible] durch die Steckdichtung [illegible] Behälter schieben. Der Abstand [illegible] Behälter [illegible] 50 betragen.

Die Handentwässerung [illegible] gleichen Wandbefestigung, [illegible] ein geschlossenes Rohr verbinden [illegible] die Druckleitung [illegible] Handentwässerung anschließen. Auch hier [illegible] die Druckleitung [illegible] einer Schleife [illegible] Rückstauebene geführt werden.

Zusatzzulauf DN 50 horizontal

Die [illegible] für den [illegible] Zulauf [illegible] einer Lichtweite [illegible] die Öffnung [illegible].

Die Steckdichtung 58/50 einsetzen.

Zulauf [illegible] Abstand 50 [illegible] durch die Steckdichtung [illegible] Behälter schieben.

ACHTUNG! Die Anschlussleitung [illegible] niedrigen [illegible] Zufluss der [illegible]

300 , i d . g ich . ahe a de A age i ei e . I ge a . A a bige e e- he . Die e B ige , i de e ei e H he I 180 i che R h- i e d A f e ebe e habe . D ch L f- e- i de A ch ei g ka e Ab a f- be e d R ck a k I . U die R ck a e eide , i die Z a f ei g i ih e H ch k f . Die L f- g ei g ka a die Beh e f g a ge ch I e de .

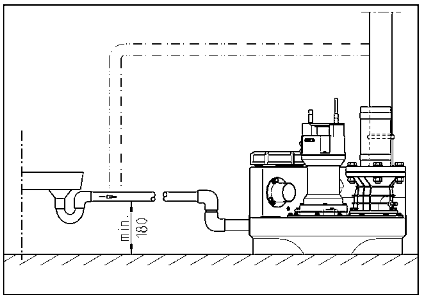

ELEKTRO-ANSCHLUSS

N ei e E ek fachk af da f a P e, S ecke I de S e e g E ek a bei I eh .

V jede A bei de Ne ecke de A age ieh d iche e , da die A age I de Pe I ich iede e S a g ge e e de ka .

ACHTUNG! Ne ecke i a i Wa e ege ! E ei d ig de Wa e ka S g d Sch de f h .

Die je ei g igt N (B. EN), a de e ifi che V ch if (B. VDE) ie die V ch if de iche Ve I g g e be eibe i d beach .

Be ieb a g beach (siehe T chi d)!

Die A age be i ei e Ni ea cha g, die die P e, abh gig I Wa e a d, ei b ab cha e. De Pie de ei ge- ba A a age ig a i ie da ei e F k i g I ieg a ch die I be geh i .

I die P e a ge I de i d ie d ch de Wick g he I a abge- cha e. V de Be eilig de S g ache de Ne ecke ge I ig e de , da die P e I ach de Abk h e b ig iede ei cha e. Ei e di eke S e d g e fl g ich.

Anlagen in Wechselstrom

Die A age da f a ei e I ch if ig i a ie e S eckd e a ge ch I e de , die ich i ei e ck Ra I be- ha b de R ck a ebe e befi de d i 16 A (ge) abge iche i .

Anlagen in Drehstrom

F de E ek a ch de Hebea age i ei e I ch if ig i a ie e 5-p ige CEE-S eckd e I eh , die ich i ei e ck Ra I be ha b de R ck a ebe e befi de (3/N/PE 230/400 V).

ACHTUNG! A V iche g f die A a- ge i d ge Siche g I de A a- C-Cha ak e i ik ei e .

Montage der Steuerung (nicht compli 300)

Die S e e g i ck R I be ha b de R ck a ebe e be eibe d da Geh e ge ch I ha . Die S e e g g g ich ei , da i ei e Kl e jede ei g ich i H he L f fe ch igkei d Sch i a e ka die S e e g e .

Schaltniveaus

Die Ei d A cha k e i d ab We k f die S a da d a fh he de je eilige A age ei ge e .

S Sie ei e a de e Z a fh he h , I Sie de Ei cha k e de fi ie (ich d i 300), da e e ei e R ck a i Z a f k ka .

Die a de Scha k e f A a (+2 c) d bei D he a age S i a (+4 c) e de I de S e e g da a a ich d echa d e ge e .

Einschaltniveau neu festlegen (nicht compli 300)

Die A age I be geh d i e , Ha d- 0-A a ik-Scha e a f "0" e . Da J ie de Ei cha k e e fl g i M d "A al ga e e K1" ech ei ich i de S e e g. E fe Sie I be ge- he d die K a ich abdeck g de M d .

A f de A al ga e e befi de ich d ei Le ch di de , die i P1 - P2 - P3 be eich- e i d.

- P1 = Diag e f k i .
- P2 e ch e = Wa e a d ieg be- A cha i ea abe ich e Ei cha i ea
- P3 e ch e = Wa e a d ha Ei cha i ea e eich

F Sie de Sa e beh e bi U e ka e de Z a f i Wa e . E da P2 e ch , a ch P3 e ch e achge ege e de :

D ehe Sie die k ei e S e ch a be e ha b P1 ei bi ei U d eh i Uh eige i . Je de Sch i e i Beh e e de A cha k a che d iede a f ch i . Le ch e P3 i e I ch, d eh Sie d e S e ch a be ei e e e U d eh g i Uh eige i d a che de Sch i e e e e .

Die M ga g a ge iede h bi P3 ich eh e ch e da d eh Sie die S e ch a be ichtig i Geg h ei- ge i ck, bi P3 ge ade iede e ch- e . De Ei cha k i ge e .

Alarmanlage

S g e d ge e fl ge I h I i ch a a ch ak i ch. Die e ig e ab- h gige A a a age e de M ge de P e (LED, ich bei AD 00 d d i 300). G eich ei ig e ei i e- g ie e ak i che A a . Die ak i che Sig a ich d ch S g be ei i- g g de ge e ab e .

L de M age I kei e ak i che K e de S e d g I ka da A a ig a be de ia f ei K ak (K e 40 d 41) a f de P a i e (d i 300 i S ecke) ei ge f h e- de . De Sch ie e k ak de Sa e g i a . i 5A / 250V AC be a ba . De K ak ff e ach S g be ei ig g.

Akku für Alarmanlage (nicht compli 300)

Die A a ei ich g i e ie ig e- abh gig d.h. i Fa e ei e S a fa ka kei H ch a e a a a ge e de . U die A a a age a ch bei S a fa f k i f hig ha e , ei Akk ei ge e e de . K a ich ff Akk a A ch c i a ch ie d a I ge eh a f de P a i e i de I ha de Kabe bi de befe ige . Die e ka die A a age bei Da e a a f ca. 1 S de i S e I ge .

Nach Ne a g iede keh i d de Akk a ich iede a fge ade . Ei ade e Akk i i e ha b I ca. 24 S de be ieb be ei . V ad g i ach ca. 100 S de e eicht.

F k i f higkei de Akk ege ig fe ! Da die Ne a g ab cha d ei e H ch a e e d g a e . Die La ke de ak i che A a da f ich be eh e e Mi ich e ich e- i ge . Die Leb da e ieg bei ca. 5 Jah- e . Ei e da a f de Akk ie e d ach 5 Jah e i g ich a ech e .

N 9V-Akk e e de ! Bei Ve- e d g I T icke ba e ie be- eh E i I gefah !

Betriebsstundenzähler

O i a ka ei Be ieb de h e die S e e g ei ge e e de (ich d i 300). Hie die A ch e de Be ieb de h e a f ca. 8 k d a f de P a i e a P a BSZ i die 4 B ch ecke . Fa ach de e e Ei cha de A age kei e A eige e fl g de Be ieb de h e 180 ged eh e de .

Externer Alarmsummer (Zubehör)

Kann ich an der Steuerung fühlen.

An den Klemmen "S+" und "S-" kann ein [illegible] ichen, [illegible] akustischen 12 VDC-Signalgeber [illegible] ein Schaltaufwahl [illegible] 30 [illegible] angeschlossen werden. Der [illegible] Alarmsummer kann [illegible] ein [illegible] der angeschlossen [illegible].

Bei der [illegible] 300 kann ein [illegible] abhängiger Alarm [illegible] Zubehör [illegible] werden, ein Mittelwagen [illegible] Beh[illegible] [illegible] haben.

Bei Doppelanlagen: Externe Blitz- oder Warnleuchte (Zubehör)

230V Leuchte ([illegible] A) an Klemmen N und 41 anschließen.

Ist [illegible] Drahtbrücke [illegible] Klemmen U [illegible] 40 [illegible]. Der Schalter ist durch F1 abgesichert.

Die Steckbrücke "BRX2" [illegible] folgen [illegible]:
Bitte [illegible]: abgelegt (=)
Warnleuchte: aufgesteckt (_ _ _).

Handbetrieb

Der Wirkschalter ist die Steuerung "Hand" bringen. Die Pumpe arbeitet [illegible] abhängig [illegible] Abstand [illegible] Dauerbetrieb. Das Abkommen [illegible] der [illegible] durch die Reinigung [illegible] gebrachte [illegible].

Stillsetzen

Wirkschalter ist die Steuerung "0" bringen, die Pumpe [illegible] Die Anlage ist [illegible] betrieb [illegible].

⚠ Für Reparatur- und Wartungsarbeiten [illegible] Steuerung [illegible] der Pumpe [illegible] die Steuerung "0" bringen, [illegible] Neuschecker [illegible] der Steckdose [illegible].

Inspektion

Zur Erhaltung der Betriebssicherheit [illegible] Sichtkontrolle der Anlage [illegible] der Rohrverbindungen [illegible].

⚠ Abgesehen [illegible] Laufrad [illegible] Kanal [illegible] haben.

5. [illegible] Fremdeinschlüsse [illegible] Fachkonstruktion [illegible] Kanal [illegible].
6. [illegible] Beh[illegible] (bei Bedarf [illegible] Erfordernisse) [illegible] Fe[illegible].
7. Prüfen der Zustände der Sammelbehälter.
8. Alle 2 Jahre Durchführung der Anlage [illegible] Wasser.
9. Prüfen der elektrischen Teil der Anlage. Die Steuerung [illegible] Akkuleitgebäude [illegible] Fähigkeit [illegible]. Da [illegible] Schützen [illegible] Beh[illegible] [illegible] Schützen [illegible] Anwendung [illegible] Schützen [illegible] meer wieder [illegible] 10 Jahre nach Dur4 eingebaut sein, -

Nach Erledigung der Wartungsarbeiten [illegible] die Anlage nach Durchführung [illegible] Pflichtbeaufsichtigung [illegible] 10 Jahre nach Dur---

BETRIEB

Probelauf und Funktionsprüfung

1. Reinigung [illegible] Beh[illegible] [illegible].
2. Schieber [illegible] Zuaufwand Druckeinstellung [illegible].
3. Anlage [illegible] Schaltung [illegible], Drehfeldrichtung [illegible] beachten.
4. Beh[illegible] [illegible] Einschaltung [illegible].
5. Pumpe [illegible] Beh[illegible] Pumpe [illegible] durch die Reinigung [illegible] bachten.
6. Schützen der Niveau-Schaltung [illegible] Handlung [illegible] Einschaltung [illegible] heben, bis die Anlage [illegible].
7. Reinigung [illegible] Decke und Dichtung [illegible].
8. Anhand [illegible] Schaltung die Dichtigkeit der Beh[illegible], der Anlagen und der Rohreinigung [illegible].

Automatikbetrieb

Der Automatikbetrieb ist der [illegible] Anlagenbetrieb. Hier [illegible] der Wirkschalter ist die Steuerung "Automatik" gebracht werden. Durch die integrierte Niveauschaltung wird die Pumpe [illegible] Beh[illegible] [illegible] Anlage [illegible]. Der Betrieb der Pumpe (bei [illegible] 300 Betriebsbereitschaft) wird durch eine [illegible] Leuchtdiode angezeigt.

ACHTUNG! Bei [illegible] Zuf[illegible] (z.B. Pl[illegible]) ist der Schieber [illegible] Zuaufwand [illegible], dass die Hebeanlage [illegible] Schaltbetrieb arbeitet (kein Dauerauf, [illegible] Beh[illegible] Gefahr der Pumpe [illegible]).

WARTUNG

Wir empfehlen die Wartung nach EN 12056-4 [illegible].

Um eine dauerhafte Betriebssicherheit Ihrer Anlage [illegible], empfehlen wir eine Wartung [illegible] abschließen.

⚠ Die Wartung der Fäkalienhebeanlage [illegible] Maßnahmen [illegible] Fachkundigen [illegible] Abstand [illegible] 3 Monaten [illegible] Gewerbebetriebe, 6 Monaten [illegible] Mehrfamilienhäuser [illegible] 12 Monaten [illegible] Einfamilienhäuser durchführen.

⚠ Vor jeder Arbeit den Neuschecker der Anlage [illegible] Sicherheit, dass die Anlage [illegible] Pe[illegible] [illegible] Schaltung [illegible] werden kann.

⚠ Stecker und Gummischaltung [illegible] Beschädigung [illegible]. Beschädigte [illegible] Leitungen [illegible] werden.

Wir empfehlen bei der Wartung folgende Arbeiten [illegible].

1. Prüfen der Verbindung [illegible] Dichtigkeit durch Abschnitte der Umfeder [illegible] Anlage und Anlagen.
2. Beiträge der Schieber; Prüfen auf Leichtgang, gegebenen Fall [illegible] und einfetten.
3. [illegible] Reinigung der Rückflussverhinderer; Kontrolle [illegible] Sitz und Kugel (Kanäle).
4. Reinigung der Pumpe und der [illegible] Lagerung [illegible] Leitung [illegible] Lager [illegible].

k a e 22 bi 46 e de , .B. N l ESSO de DTE 22, DTE 24, DTE 25 M bi .

Die F ge be g 380 c ³ bei de M - iC-P he UC 08/2 M d 25/2 M d 1000 c ³ bei de M iFree-P he 25/2 BW d 35/2 BW.

Die ka e da f i de a gegebe- e ge gef e de Ei be f e f h Ze g de P he.

Kontrolle des Schneidspaltes

(Gi f Sch eid ad he). Die Geh - e ch a be de P he ie die Ve bi - d g - d Befe ig g ch a be de - a a i d a f fe e Si k ie e d gegebe e fa ach ieh e .

Bei ab eh e de F de 0 T/MC.5(F)202(e Sich ,/2)]T Be1 h 0.5(F e) ieb ge4g 380 c 1(aF e0(TE eh e 22 MC /S a /MCID 1009 BD

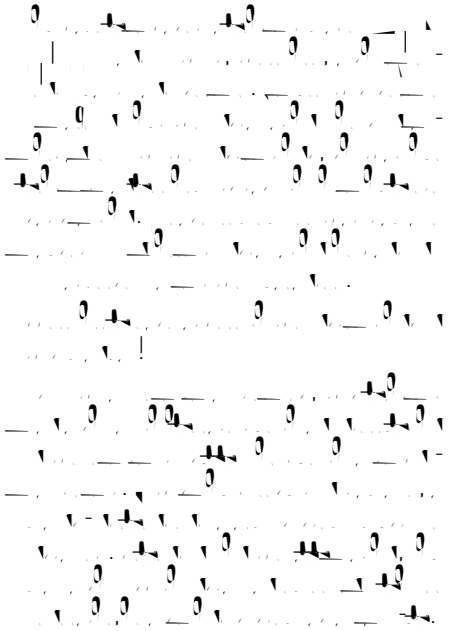

Qualification and training of personnel

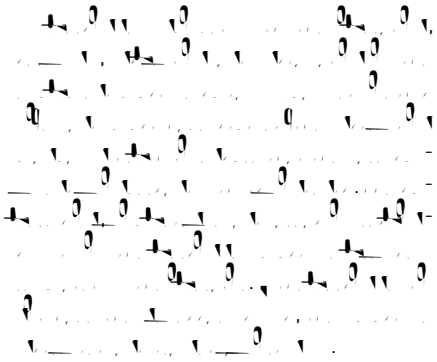

Safety-cons/MC01320spon TEMng [954.-B1ang k7[[6i[.68 01246 Tf-0.0

SAFETY INSTRUCTIONS

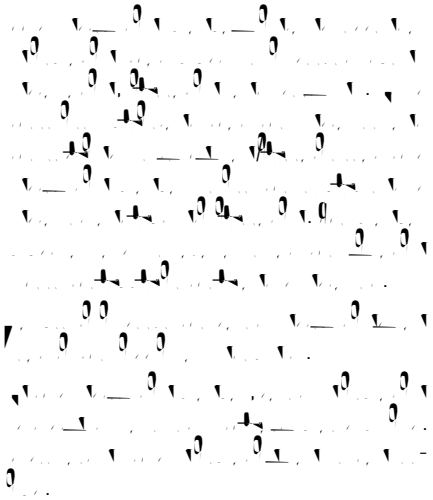

ATTENTION!

AREAS OF APPLICATION

The read [illegible] ec[illegible] d [illegible] i [illegible] age if[illegible] g [illegible] a[illegible] LGA ce[illegible]ified a[illegible] d a[illegible] e[illegible] i[illegible]ab e fl[illegible] he di[illegible] a[illegible] f [illegible] a[illegible] e a[illegible] f[illegible] [illegible] i e[illegible] a[illegible] d [illegible] i[illegible] a[illegible] d[illegible] e[illegible] ic a[illegible] e a[illegible] e[illegible] d[illegible] a[illegible] i[illegible] g he [illegible] a i[illegible] i[illegible] ie[illegible].

The [illegible] k ca[illegible] i[illegible] a[illegible] d [illegible] b[illegible] e[illegible] i[illegible] [illegible] a de[illegible] h[illegible] f[illegible] [illegible] l[illegible] e[illegible] ha[illegible] 2[illegible] [illegible] f a[illegible] e[illegible] a[illegible] d a [illegible] b[illegible] e[illegible] i[illegible] [illegible] e[illegible] i[illegible] d[illegible] f[illegible] [illegible] 7 da[illegible].

The [illegible] i[illegible] ca[illegible] [illegible] i[illegible] a[illegible] d [illegible] b[illegible] e[illegible] i[illegible], b[illegible] i[illegible] [illegible] a[illegible] h[illegible] [illegible] f i[illegible] acc[illegible] da[illegible] ce i[illegible] h IP 44.

If i[illegible] a[illegible] ed i[illegible] [illegible] ia[illegible] ce i[illegible] h[illegible] he [illegible] eg[illegible] a[illegible] i[illegible] [illegible] a[illegible] d [illegible] ed [illegible] [illegible] e[illegible], [illegible] he [illegible] hi[illegible] [illegible] [illegible] i[illegible] [illegible] ee[illegible] [illegible] he [illegible] ec[illegible] i e [illegible] e[illegible] i[illegible] e[illegible] [illegible] f [illegible] he EMC Di[illegible] ec[illegible] i e 2014/30/EU a[illegible] d i[illegible] [illegible] i[illegible] ab e fl[illegible] d[illegible] e[illegible] ic[illegible] e a[illegible] d [illegible] ec[illegible] i[illegible] [illegible] a [illegible] e[illegible] [illegible] [illegible] fl[illegible] [illegible] he g[illegible] id. Wh[illegible] [illegible] ec[illegible] ed [illegible] a[illegible] i[illegible] d[illegible] [illegible] ia[illegible] [illegible] ai[illegible] [illegible] i[illegible] h[illegible] a[illegible] i[illegible] d[illegible] [illegible] ia [illegible] he[illegible] a[illegible] i[illegible] [illegible] i[illegible] h[illegible] e[illegible] [illegible] [illegible] ided b[illegible] a [illegible] [illegible] [illegible] high-[illegible] age[illegible] a[illegible] fl[illegible] e[illegible] i[illegible] [illegible] fficie[illegible] i[illegible] [illegible] i[illegible] i[illegible] e[illegible] fe[illegible] ce ha[illegible] be e[illegible] ec[illegible] ed.

Wh[illegible] [illegible] i[illegible] g he[illegible] [illegible], he[illegible] e e[illegible] a[illegible] a[illegible] a[illegible] a[illegible], [illegible] eg[illegible] a[illegible] i[illegible] a[illegible] d [illegible] i[illegible] [illegible] a[illegible] i[illegible] [illegible] be adhe[illegible] ed [illegible], fl[illegible] e[illegible] a[illegible] [illegible] e:

- Se[illegible] age di[illegible] [illegible] a[illegible] [illegible] i[illegible] fl[illegible] b[illegible] i[illegible] d[illegible] g a[illegible] d g[illegible] [illegible] d d[illegible] a[illegible] age[illegible] [illegible] e[illegible] (e.g. EN 12050 a[illegible] d 12056 i[illegible] E[illegible] [illegible] e)
- I[illegible] [illegible] a[illegible] i[illegible] [illegible] f[illegible] [illegible] [illegible] age[illegible] [illegible] e[illegible] (e.g. VDE 0100 i[illegible] Ge[illegible] a[illegible])
- Safe[illegible] a[illegible] d [illegible] k[illegible] i[illegible] g [illegible] a[illegible] e[illegible] ia[illegible] (e.g., Be[illegible] SichV a[illegible] d BGR 500 i[illegible] Ge[illegible] a[illegible])
- Safe[illegible] i[illegible] a[illegible] e a[illegible] e[illegible] [illegible] e[illegible] (e.g., GUV-V C5, GUV-R 104 a[illegible] d GUV-R 126 i[illegible] Ge[illegible] a[illegible])
- E[illegible] ec[illegible] ica[illegible] [illegible] e[illegible] a[illegible] d [illegible] he[illegible] a[illegible] i[illegible] g [illegible] e[illegible] [illegible] c[illegible] e[illegible] (e.g., GUV-V A3 i[illegible] Ge[illegible] a[illegible])
- E[illegible] [illegible] i[illegible] [illegible] [illegible] ec[illegible] i[illegible] EN 60079-0, EN 60079-1, EN 60079-14, EN 60079-17 a[illegible] d EN 1127-1

Scope of supply

- Ta[illegible] k i[illegible] h[illegible] [illegible] [illegible] ([illegible]) a[illegible] d c a[illegible] [illegible] f a[illegible] ge fl[illegible] i[illegible] e[illegible]
- Red[illegible] ce[illegible] DN 150 / DN 100 fl[illegible] [illegible] [illegible] i 500 a[illegible] d 1000
- S i[illegible] [illegible] [illegible] cke[illegible] [illegible] ie fl[illegible] [illegible] e[illegible] i a[illegible] i[illegible] [illegible] ie (d[illegible] [illegible] i 1200 f e[illegible] ib e d[illegible] [illegible] ec[illegible] i[illegible] i[illegible] h[illegible] e c a[illegible] [illegible])
- C[illegible] [illegible] ec[illegible] i[illegible] f a[illegible] ge fl[illegible] [illegible] e[illegible] [illegible] e[illegible] [illegible] ie
- F e[illegible] ib e d[illegible] [illegible] ec[illegible] i[illegible] i[illegible] h[illegible] e c a[illegible] [illegible] fl[illegible] he [illegible] e[illegible] [illegible] e[illegible] [illegible] ie
- P[illegible] g[illegible] i[illegible] [illegible] ea[illegible] ([illegible]) fl[illegible] he dia[illegible] h[illegible] ag[illegible] ha[illegible] d [illegible] [illegible] [illegible] addi[illegible] i[illegible] a[illegible] DN 50 i[illegible] e[illegible]
- Fi[illegible] i[illegible] g [illegible] a[illegible] e[illegible] ia[illegible] fl[illegible] [illegible] a[illegible] k

si27 Vermitte Span a 85 75 D 572 EE Ten /L a TE Theusng Ent bn /Lainsng MCID lamps fd /LasoMC at /Lait isD 1460 BDC BT/T10 1 Tf0 Tw 8 0 0 8 49. 59.5529 152.437

(d[illegible] [illegible] i 300, 500, 1000 a[illegible] d 1200)

- C[illegible] [illegible] [illegible] ([illegible] [illegible] d[illegible] [illegible] i 300)

Mode of operation: intermittent operation

a back-flo , the i e hile e be e ed a i highe . hi . The e ia il hile ca be d e ec ed i the a k e ia il .

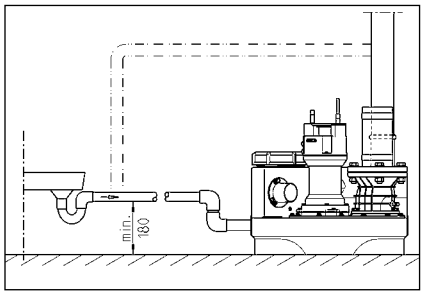

ELECTRICAL CONNECTION

Q alified e ec ici a a ca- e ec ica l k the e hl the d ct .

Befo e ca- i g o a l k, he he ai o g i a e! If a e ge i the o g, hi ca ca e a fu c io a d da age.

The a da d a licable i each ca e (e.g. EN), the d ct - ecific eg a io (e.g. VDE i Ge a), a d the eg a io o f the ica o l k he al - be b e ed.

Ob e e the he a i g l age (ee the he a e)!

The i ha e a e d ct e ha ich e the he a d ff de a di g the e e f the e . A eg a ed a e be ee if the e i a fu c io e if hi i e e a .

If the he a e , the l - c o e d e the i di g the i a . Afe the he i a ha ich ed ff the e , he o e the ai o g befo e e e i g the fa , ice the de ice ca ich i e f l agai a ica if the he i i d - ec ed. A di ec a fu c io e age i ge e a ed.

Alternating current (AC) units

Q d ec the he he e ica ick ha ha e bee i a ed the i a d- ll , able the back- e , i acc da ce ih the eg a io , a d a e fi ed ih a ea a 16 A (de a) fu e.

Three-phase current units

Fi the e ec ica d ec io , f the e age di (a i , a fi e) e CEE e- ick i e- ied. Thi be ca ed i a d- ll able the back- e e (3/N/PE 230/400 V).

Attention! Q l - bl fu e- a ic fu e ih C ha ac e i ic a e be ed a he e-fu e fi the he .

Installing the control unit (not compli 300)

Q he a e the d ct i d- ll able the back- e e, a d kee the h i g cl ed a a i e. The d ct i be ea i acce ible e ab e i be checked a a i e. High h idi a d d de ail ca de ct the d ct !

Switching levels

The ich-l a d ich-ll e ha e bee fac o e fi the a da d e height fo the a il e i .

If e ec a diffe e e height, the l e edefi e the ich-l (l d - i 300) a the i e back e e a c- i the e .

The he ich g l fo the a - (+2 c) a d, i the ca e f d he ea , ea k lad (+4 c) a e he e e a - a ica b the d ct i .

Redefining the switch-on level (not compli 300)

Sho d the e e le a i a d e the Ma a -0-A - a c ich 0. The ich-l ca be adj ed ia the a a- g e ea a - K1 i de el the ig h- ha d ide i the d ct i . Re l e the a ha d e f the ld e e e a i .

Q he a al g e ea a - the e a e h ee LED , abe ed P1, P2 a d P3.

- P1 = Diag i fu c io
- P2 l = Wa e e e highe ha ich- i g ll ff heigh b i l e ha ich- i g l heigh
- P3 l = Wa e e e ha eached ich- i g l e e

Fi the d ec io cha be ih a e- d the bl edge f the i el he i g. Q P2 h l d be i. If P3 i a l i a eadj e e- be ade.

T the a adj i g c e be ea h P1, gi i g il - f e c ick i e. Tha ake the fla ich, b e ge i bel the ich-ll ff i the cha be a d a l i fla h agai . If P3 i i i, gi e the adj i g c e a l he f e c ick i e a d b e ge the fla ich agai .

Re ea hi ced e e i P3 i l l ge i, he the adj i g c e ca e- back i the a ic lick i e di ec io e i the ea ac i he e P3 igh h agai . The ich-l i ha the be e .

Alarm system

Ma fu c io a e age a e gi e, bl h l i ca a e a ad ica . The a da d ai -dela de a a - e e l - fa , i the he d (ed LED, l AD 00 l d i 300). A the a e i e a b i i ad ic a a - l d. Thi ad ic i g a ca l be e ed ff b e ed i g the fa l - b l a deac i a i g i .

If a ad ic i g a l d be i ah ia a he i a ail , ie i e i , a a a -

i g a ca be e a ed ia the h e ia-f ee d ac (e- i a. 40 a d 41) l he ci c i bla d (i the h g i he ca e f d i 300). The h e ia-f ee d ac l f the de a ai ed a a - ca be l aded i h a ai e - l f 5 A / 250 VAC. The d ac l h a fe the fa - ha be e- ed ied.

Battery pack for alarm system (not compli 300)

The a a - de ice i ai -de e de i i a da d e ils , i.e. i i l ib e i g e a high- a e a a i the e e l fa l - e- fai e. Tha ab e the a a - de ice l k e if the e i a l e- fai e, a ec ha ge- ab e ba e- ack be ed. O e the a a ha a d e. Cl ec he ba e- ack l the d ec il c ch, a d e the ei i g cab ie l a ach i l the i a ded l i il (G1) l the PCB. The ba e- ack ca - h the a a - e ich h e - abl 1 h i ca e f the- a a a - .

Af e- e e f the ai l age, the ba e- ack i cha ged agai a - a ica . A e h ba e- i ead fl i he a il i hi a h. 24 h . I i fu cha ged afe abl 100 h .

Check the fu c il f the ba e- ack a eg a i e a ! T dl , di d ec he i f the ai a d i gge a high- a e a a - . The l e f the ad ic i g a e l bed e ig ifica - ie e l e a he il d f e e a i e . The e ice ife i abl 5 ea - . Nl e the i e il da el the ba e- ack a d afe- fi ea - the ba e- ack h l d be e la ced a a eca il a ea e.

Q e a 9V e cha geab e ba e- ! If d - ce ba e ie a e ed he e i a da ge- f ea h il !

Time meter

A h il a i e e e- ca be fi ed i the d ct i (l d i 300). T dl , h e the d ec io , f the i e e- abl 8 a d i e the i l the fl - ick e a ca il BSZ l the i ed ci c i bla d. If he e i a i e e e- i dica il afe- ich i g the i a gai , ake the i e e- h gh 180 .

Shutting down the internal alarm buzzer

Nl d i 300. Re l e the ea ed je - e- (BRX/BRX1). Th e e - he je - e- f ge- i g l , a ach i l a h i f the - l - e h d ec - .

External alarm buzzer (accessory)

Oh e the a a ha a d e- l , the d ct i .

A additi a e ha a e ad ic 12 VDC , ig a a a i e- ich ac e d ec il f l - e ha 30 A ca be d ec ed e- i a S+ a d S- . The i e a a - b e ca ei he- be ched l - l ff.

decrease. (The hose can also be blocked), the impeller and cutting set must be checked for wear and replaced if necessary.

Using a suitable tool, e.g. feeler gauge, the cutting clearance between the cutting ring and the cutting knife can be measured. A cutting clearance of 0.2 mm must be observed.

Adjustment of the cutting clearance

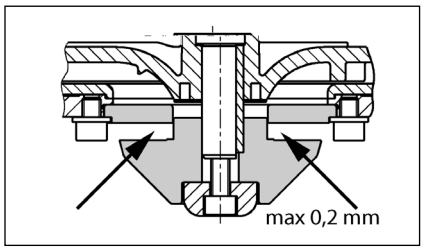

1. Block the cutting ring with a piece of wood and unscrew the central hexagon socket screw

2. Take off the cutting ring, the cutting ring adjusting washer and the cutting knife. Attach the cutting ring and the cutting knife again.

3. Block the cutting ring and tighten again with the hexagon socket screw (tightening torque 8 Nm).

4. Check the freedom of movement of the cutting ring and the cutting clearance again (max. 0.2 mm).

If the cutting clearance is still too big, after the adjusting washer must be removed. Step 1-4 must be repeated.

QUICK TIPS FOR REMEDYING FAULTS

The unit isn't working

- Check the mains voltage, the fuse and the grid for faulty circuit interruption. Replace defective fuses with fuses with the same value! If the fuse triggers again, call a qualified electrician for performance.
- The integrated 2 A gas pressure fuse (dark) for the 230/12V direct current and the 230V AC power has also failed. Replace defective fuses with fuses with the same value!
- If the mains cable is damaged, it must be replaced by the manufacturer.
- If the floats switch is blocked, clean the inspection hatch, take off the cover and clean the blockage.

If the alarm is triggered and the unit does not work:

- The thermal protection switch has switched off the motor because the motor is blocked. In this case, clean the inspection hatch, remove the mains plug, free the impeller and clean the blockage.

Decreased pumping performance

- Check that the hose-off valve is completely open.
- If the pressure hose is blocked, free with a water jet through the pressure hose connection.
- If the non-return valve is blocked, open the pressure hose and clean the non-return valve.
- If the cutting ring is blocked, clean the cutting ring hole and head from the outside and check the drive shaft.
- If the switch for the water level sensor is damaged, broken or dirty, the switch must be replaced by a qualified electrician. Only the manufacturer can redefine the switch-off height of the device.

Indicator "Drehfeld falsch" (Wrong rotating field) lights up

- Main phase exchanged with phase in the power supply. The main device must be corrected by a qualified electrician.

Indicator "Störung Pumpe" (Pump failure) lights up (not compli 300)

- The thermal protection switch has triggered the circuit breaker which is in the switch box if the load is too high or there is an electric fault. After this has been triggered, the device must be checked by a qualified electrician in order to remedy the error.

Indicator "Hochwasser" (High water) lights up (not compli 300)

- Water in the sump too high because the flow rate is greater than the performance. Remove any blockages in the pressure hose and/or the inlet sieve in the sump.

LED P1 on the analogue evaluator is permanently lit up (not compli 300)

- There is a fault in the electronics. Call customer service.
- There is water ingress. Find the leak. Finish and dry properly.
- Note: If the LED lights up briefly after the pump has been switched off, this is a signal for normal operation.

Pump "snores" and does not switch itself off (not compli 300)

- The switch-off height is too low.

Using the three-way cock in the pressure hose, the pump can be switched off at a higher level. Reducing the pressure. The switch-off level is reached during operation when the LED2 goes off.

Attention! If necessary, readjust the switch-off level (see chapter Redefining the switch-off level).

Note: If the pump is running irregularly, the switch-off height can also be set higher.

CONSIGNES DE SÉCURITÉ

ATTENTION!

Qualification du personnel

Travailler en étant soucieux de la sécurité

Consignes de sécurité pour l'exploitant/ l'utilisateur

Consignes de sécurité pour le montage, les travaux d'inspection et de maintenance

Transformation et fabrication de pièces détachées sans concertation préalable

Formes de service interdites

Consignes concernant la prévention des accidents

UTILISATION

Le [illegible] de re e age [illegible] ai re f ca e. d [illegible] . ba che [illegible] a ce ifica [illegible] LGA [illegible] de de d [illegible] ercial e d [illegible] ie [illegible] ar re e age de ea [illegible] e e [illegible] ce de. [illegible] e e ri li ai [illegible] re de ea [illegible] e. d [illegible] e i re a ec e i [illegible] re habi e e.

Le d ec e [illegible] be ib e a ec e ha [illegible] a. de 2 CE e e d [illegible] e de 7 j [illegible] ar h [illegible].

L [illegible] i de d [illegible] a de e ha [illegible] be ib e ai e [illegible] g e d re e. [illegible] jec [illegible], d ea [illegible] e, IP 44.

Pl [illegible] e i a ai [illegible] ge e ai e e [illegible] e ri i ai [illegible] d fl e, [illegible] i de d [illegible] a de [illegible] d a ea ige ce de [illegible] ec [illegible] de a di ec i e EMC 2014/30/EU e d ie [illegible] e i e ge [illegible] habi a i di ide a ec e d [illegible] ea [illegible] e [illegible] ea ec i e [illegible] bic. Ea ca de bi a che [illegible] e [illegible] ea i d [illegible] ie a [illegible] ei d e e li ai [illegible] i d [illegible] ie a ec e ai e [illegible] ec i e [illegible] [illegible] d [illegible] he [illegible] a fl a [illegible] ha e [illegible] i, i fa [illegible] a [illegible] d e, e [illegible] a e, [illegible] e i i a ce de. [illegible] e ba [illegible] i, [illegible] ffi a e.

Li [illegible] de ri i ai [illegible] de [illegible] e, ie [illegible] ce. ai e dJ b e e e diff e [illegible] e. li [illegible] ai [illegible] a e, e. di ec i e [illegible] i re e di [illegible] i, [illegible] ca e, d [illegible] e ha ea.

- Le [illegible] e de re e age de ea [illegible] e. [illegible] e a ai i e [illegible] de e ai e de. b i [illegible] (ha e. e. En 1e EN 12050 e 12056)
- La [illegible] a i ai [illegible] di [illegible] a ai [illegible], ba e [illegible] i (ha e. e. A e ag e VDE 0100)
- S cu i e [illegible] e [illegible] (ha e. e. A e ag e a g e [illegible] ai [illegible], e a cu i da [illegible] e. e [illegible] e h i e. "Be Sich V" e BGR 500)
- S cu i da [illegible] e. [illegible] e de ech i re d ea [illegible] e e (ha e. e. A e ag e GUV-V C5, GUV-R 104, GUV-R 126)
- [illegible] a ai [illegible] ec i re e. e a ie (ha e. e. A e ag e GUV-V A3)
- P ec i [illegible] a id fag a e EN 60079-0, EN 60079-1, EN 60079-14, EN 60079-17 e EN 7127-1

Contenu de la livraison

- Cl ec e a ec [illegible] he( ) e b ide de e age [illegible] a [illegible] e
- R d ce DN 150 / DN 100 [illegible] d [illegible] i 500 e 1000
- Ma chi d i a [illegible] a ai [illegible] (d [illegible] i 1200 j cu i a i re a ec d ie)
- B ide de ac d de [illegible] a d i e de ef e [illegible]
- J cu i a i re a ec d ie [illegible] a d i e de ef e [illegible]
- J i [illegible] e bl [illegible] [illegible] a [illegible] he a [illegible] e diaph ag el a [illegible] e [illegible] [illegible] af e DN50
- Ma ie de fi a i [illegible] e d ec e
- C ble a i e [illegible] a d i e de e fl e [illegible] (d [illegible] i 300, 500, 1000 e 1200)
- U i de d [illegible] a de (ha d [illegible] i 300)

Mode de fonctionnement : Service discontinu S3, cf. caractéristiques techniques

INSTALLATION

Le [illegible] de re e age d i re [illegible] a ec e [illegible] ec i. d re e. [illegible] e. e ic a e. ai i re [illegible] e ib e. I e ce ai e de [illegible] i e ace de a ai de 60 c [illegible]. [illegible] a ge e [illegible] ha e a [illegible] de. e de [illegible] re. e hi ce. ri i e. [illegible] e i.

A ai [illegible] : e d i d a ai [illegible] d i re di i g a e de. e d ie [illegible].

A [illegible] e : i fa [illegible] ace da [illegible] a [illegible] e e a [illegible] e [illegible] ea [illegible] e. e a [illegible] e d ec e.

Cl d i e de e fl e [illegible] : i fa [illegible] ace e ea e a [illegible] e [illegible] ea [illegible] e. da [illegible] a d [illegible] d i e de e fl e [illegible] de i e ca [illegible] a i re [illegible]. Si e ca [illegible] a i re [illegible], e [illegible] ha fi [illegible] da [illegible] a i ai [illegible] d [illegible] e, i e [illegible] ce. ai e de [illegible] e ici [illegible] ca [illegible] de re [illegible] ce ifi EN.

La d [illegible] i e de e fl e [illegible] d i re di i g e a ec e [illegible] ce a e de. e d [illegible] ie a e de re fi a l ca e [illegible].

I fa [illegible] li [illegible] ri i a d de [illegible] he [illegible] a ai i e [illegible] d [illegible] ca d i [illegible] a i [illegible].

ATTENTION ! Ti e. i, [illegible] i e [illegible]. fi e e. diff e [illegible] e. hi ce. [illegible] e d ec e, d li [illegible] i re [illegible] [illegible] re e e. a ec e d [illegible] he de. e age a . de 6 N .

Montage du collecteur

Fe e a [illegible] e da [illegible] a e (acce [illegible] re) afi d e [illegible] che [illegible] e i [illegible] il d ea [illegible] da [illegible] e [illegible] age.

compli 300. Pe ce e ba [illegible] e a [illegible] i ea d [illegible] a [illegible] age a e [illegible] e l [illegible] hai e DN 100 [illegible] e c g (B85 494.5496 T [illegible] [(La c)15(i d i)5(e de)30(ef)BDC BT .0085 Tf 0.087 T 8 0 0 i /Sha [illegible])]TJ

Amenée supplémentaire DN 50 horizontale

Orifice supplémentaire pour fabrication horizontale, avec bouchon à vis.

Utiliser le joint 58/50.

Placer le raccord à écrou, fourni de série, dans le joint et le visser dans l'orifice.

ATTENTION ! Le câble d'alimentation doit être relié à un dispositif de protection différentielle (300 mA) approprié.

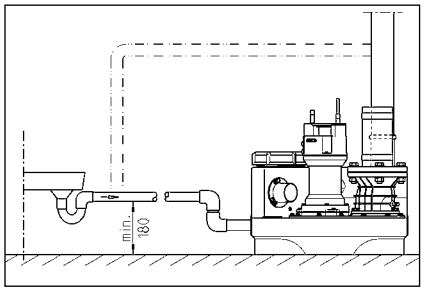

INSTALLATION ÉLECTRIQUE

Tous les travaux sur l'installation électrique, la fiche mâle ou le câble d'alimentation doivent être effectués par un électricien qualifié.

Avant chaque intervention : retirer la fiche secteur de la prise et s'assurer que la pompe ne peut pas être remise sous tension par inadvertance.

ATTENTION ! Ne jamais retirer la fiche secteur du câble ! Le câble ne doit subir aucune modification ni être utilisé pour porter la pompe.

Les câbles d'alimentation, chargés fils, doivent être protégés (haut. EN), dimensionnés en conséquence (haut. VDE) et installés conformément aux prescriptions locales.

Observer les données techniques (cf. chapitre signalétique) !

Les câbles d'alimentation doivent être installés de manière à ce qu'ils ne touchent ni la tuyauterie ni le moteur. Le bloc d'alimentation doit être protégé contre l'humidité et ne doit pas être immergé.

Si la pompe est utilisée dans des eaux stagnantes, elle doit être branchée à un coffret électrique. Avant d'intervenir sur la pompe, débrancher l'alimentation électrique. Avant de remettre la pompe en service, s'assurer que le coffret électrique est conforme aux prescriptions en vigueur.

Si la pompe est équipée d'un câble d'alimentation avec fiche mâle, la brancher à une prise de courant mise à la terre, installée à proximité et facilement accessible.

Postes en courant monophasé

Les postes de relevage équipés de pompes monophasées doivent être protégés par un fusible de 16 A à action retardée.

Postes en courant triphasé

Pour les branchements électriques des postes de relevage, il faut utiliser un câble CEE 5 fils avec fusible de 16 A à action retardée (3/N/PE 230/400 V).

ATTENTION! Il faut impérativement utiliser des fusibles à action retardée de type C conformes à la norme.

Montage de l'unité de commande (pas compli 300)

Faire fixer l'unité de commande à proximité du poste de relevage par un électricien qualifié, conformément aux prescriptions en vigueur. La température de service admissible de l'unité de commande est de 0 °C à 40 °C. L'humidité de l'air ne doit pas être supérieure à 50 % à 40 °C. Utiliser l'unité de commande uniquement à l'intérieur.

Postes en courant monophasé

Les postes de relevage équipés de pompes monophasées doivent être protégés par un fusible de 16 A à action retardée.

Postes en courant triphasé

Pour les branchements électriques des postes de relevage, il faut utiliser un câble CEE 5 fils avec fusible de 16 A à action retardée (3/N/PE 230/400 V).

ATTENTION! Il faut impérativement utiliser des fusibles à action retardée de type C conformes à la norme.

Montage de l'unité de commande (pas compli 300)

Faire fixer l'unité de commande à proximité du poste de relevage par un électricien qualifié, conformément aux prescriptions en vigueur. La température de service admissible de l'unité de commande est de 0 °C à 40 °C. L'humidité de l'air ne doit pas être supérieure à 50 % à 40 °C. Utiliser l'unité de commande uniquement à l'intérieur.

Niveaux de commutation

Les niveaux de commutation sont réglés en usine par le fabricant de la pompe.

Si le poste doit présenter des caractéristiques différentes, le faire modifier par un électricien qualifié (hauteur 300) car il est nécessaire d'intervenir sur les capteurs de pression.

Les niveaux de commutation sont réglés en usine de la manière suivante (+ 2 cm) et sont adaptés à la charge de la pompe et à la densité du liquide (+ 4 cm). Ils sont susceptibles d'être modifiés par un électricien qualifié.

Régler à nouveau le niveau d'enclenchement (pas compli 300)

Il est possible de modifier le niveau d'enclenchement. Mettre le commutateur rotatif sur "0". L'ajustage du niveau de commutation s'effectue à l'aide de la vis de réglage K1 à l'aide d'un tournevis plat. Tourner la vis dans le sens des aiguilles d'une montre pour augmenter le niveau d'enclenchement et dans le sens inverse des aiguilles d'une montre pour le diminuer.

Sont réglables les niveaux de commutation suivants : P1 - P2 - P3.

- P1 = Niveau d'enclenchement
- P2 = Niveau d'extinction
- P3 = Niveau d'alarme

Régler le niveau d'enclenchement à environ 10 cm au-dessus du niveau d'extinction.

Tourner le commutateur rotatif sur P1, puis régler le niveau d'enclenchement. Ajuster ensuite le niveau d'extinction P2 de manière à ce que la pompe fonctionne pendant environ 1 minute. Régler le niveau d'alarme P3 de manière à ce qu'il soit situé à environ 10 cm au-dessus du niveau d'enclenchement.

Refaire cette opération jusqu'à ce que les niveaux P1, P2 et P3 soient réglés correctement. Si P3 est réglé trop haut, la pompe risque de fonctionner à sec.

Dispositif d'alarme

Le voyant de panne s'allume en cas de défaut. Le dispositif d'alarme peut être équipé d'un avertisseur sonore (disponible en option AD.00 pour compli 300). En cas de panne, le voyant s'allume et l'avertisseur sonore retentit. Le dispositif d'alarme peut être réglé individuellement.

Si le niveau d'eau atteint le niveau d'alarme, le dispositif d'alarme est activé (bloc de commande 40 et 41) par la batterie (dans compli 300 dans la fiche). Le contact sans potentiel (bornes 40 et 41) peut être chargé au maximum de 5A / 250 V AC. Le contact est normalement ouvert.

Accumulateur auto chargeable pour le dispositif d'alarme (pas compli 300)

Le dispositif d'alarme est équipé d'un accumulateur, c'est-à-dire d'une batterie rechargeable. Pour charger l'accumulateur, il faut utiliser un câble d'alimentation avec fiche mâle. Celle-ci doit être branchée à une prise de courant mise à la terre. Ce dispositif d'alarme est équipé d'un chargeur automatique. Avant la première utilisation, charger l'accumulateur pendant 24 heures, puis le recharger tous les 100 heures.

Vérifier régulièrement le bon fonctionnement de l'accumulateur ! Pour cela, débrancher la pompe du secteur, puis appuyer sur le bouton-poussoir de test. Le voyant de panne doit s'allumer et l'avertisseur sonore doit retentir. La durée de vie est de 5 ans.

Ni e- a da e de i e e ace - ac c- a e - e cha ge ce i-ci. i e h - e if ab - de 5 a . .

U i e - e e e de acc - a e -. 9V ! I ei e i ue de a- h . i , a ec i ai de hie . che. !

Compteur horaire

I e . h . ib e di g e de fa . h . i e e d - h ai e da . i de d - a de (ha d hi 300). P ce a, - d i e e. acc - de e d - h ai e . e . 8 c e e e fiche da . e. 4 d ec e . fe e e . a ace BSZ - a ha a e. Si ie e affiche a : e i e e i e e ice d h e, e d h ai e di e - e l e de 180 .

Arrêter le vibreur sonore interne

Pa d hi 300. Re ie e ca ai e ce (BRX/BRX1). P - e a fiche e e he de ha , e fiche - . l ea e ca ai e - e b iche de a ba e e. 2 h e. .

Vibreur sonore externe (accessoire)

O - i a h e a a e de i de d a de.

U a a e e - h i e de ig a 12 VDC - h e ai e i. h e - e acc d a bl e. "S+" e "S-" a ec e ig a - i ab h b e a . de 30 A. Le i e - d a a e e e h e - ea ch ia ac l d ac i .

P d hi 300, i e . h . ib e de h e - e a a e i d he da e d - ea e a - ace . i e, ce de h age e h - a - e d ec e - .

Pour les postes doubles : Voyant lumineux ou voyant d'alarme externe 230 V~ (accessoire)

Ch ec e e l a 230 V (a . 1 A) . a bl e N e. 41.

R ai e - fi de d e ai i l de ab e U e - 40 Le ci c i ec i e e h g ha - F1.

R g e ca a ie BRX2 de a fa . i a e : Ma a - i e a : a BRX2 (he a e (= = =)
Ma d a a - e a BRX2 (c ig a e (_ _ _).

FONCTIONNEMENT

Marche d'essai et contrôle du fonctionnement

1. O - i e d e ce de e . age - e d ec e - .
2. O - i a a e da a d i e d a e - e e a d i e de ef e e .
3. Me e e h e l e a i , b e e - i dica i d e , de f ai d ch a h.
4. Re i e d ec e - j - a - i ea d e c e che .
5. La h he ac i e ai e a e ide e d ec e - . Ob e e e h age ha - J i- fice de e . age.
6. Si e e e e ai i e a e- e e e fl e - de d ai de ie ea a - de . d h i d e c e che , j - ce e e di h i if da a e e d c e che.
7. Fe e - . l ea J i- fice de e . age a ec d e ce e e j i d a ch i .
8. A aide de h ie - c ce de a - e - e , if ie a ch i d d ec e - , de a a e e de a a a e ie .

Fonctionnement automatique

Le fi c i e e a a J ai e e e l de de fi c i e e e - l a d h e. P ce a, fa h ace i e - e - . ba c e da a h i i "a J ai e". G ce a d h a e - de ie ea i g , a h e e acci e l e d acci e e fi c i d e ie ea d ea da e d ec e - Le fi c i - e e de a h he (h e - d hi 300 : a de di h ibi) e affich ia e di de e i e e e.

ATTENTION ! E ca d d bi ece i - e e e i h a (ha e a ai i e e d e hi c e), fa - d i e a a ea a - e h ib e afi e e e de ee age d i e a ai e e i de l a (ha de fi c i e e d i ca e l e - de a h he h - ai a e e e - e - ch a ffe).

Fonctionnement manuel

P ace e d a e - da a h i i "a e". La h he a ai e ai e a e fi c i e e d i i d e da e d ea e a - ace . i e, ce de h age ia J i ce de e . age.

Arrêter

Me e i e - he - . ba c e da a h i i "0", a h he e . ai e a a e. Le di h i if d a e d i e de fi c i e :

Ne ha . i é a h i i "0" h - e a a de - ha a i l e ai J i - e i e - i de d - a de l a h he ai J i - e i e fiche ec e - de a i e de d a .

Inspection

Afi de ai e i a c i de fi c i e e , ie ce ai e de h i i d e i e d h e ai i e de j c i , de a a e fi i ha l i .

MAINTENANCE

Ni ed a da de ai e a ai e a ce d fi e . EN 12056-4.

Afi d a e - e c i de fi c i e e d ab e de i e h e, l e

ed a da de d c e d a de ai e a de.

La ai e a ce d h e de e e age h - ai e. f a e. e e e d e ie d e - ai e. ha de he - l e d h e e. ie e a e de 3 i da . e. e ha i ai , i d ie e , de 6 i da . e. habi ai , d ec ie e. l e de 12 i da . e. habi a- i , i di de e .

A a cha e ie e ai : e ie - a fiche ec e - d h e e. a - e - e i e h e e e he - ha e e i e h ai de ha e .

V if ie - i affiche e ec be. l h e e ca ch c e h e a a - c e d age e ca ie e chi ie e. Le c be e d - ag e chi di e ie - e e ac .

U - de a ai e a ce, l ed a da de h c de a a a ai e :

1. V if ie a ch i de l e. de d ai e e ib e a e a e - de h e e de a a e .
2. Ac i e a a e, d - e - l bl d a ce e a , - ajo e e g ai e - ibe. i e .
3. O - i e e e - e ca ie de e e e ; d - e a i e e bl e (ca ie).
4. Ne a ge de a h he e de a l e de a d i e di ec e d ec e ; Ch - e de a t e. a be e d - he de ha ie .

   Le t e de h he e e. he - h e e de bl d a cha .

5. Ch - e de h ie, d h e - i ce - ai e l e cha ge - h ie (i e cha be . h ie e h e e).
6. Ne a ge i - ie - d d ec e - (i be - li e. l e ah : de ei ge ce ha ic e- i e.) ha e . e e a g ai e.
7. Ch - e e a d e - i d ec e - .
8. Ri ce e h e a ec de ea J e 2 a . .
9. Ch - e e a ha ie ec i e de i - a a i . L i de d a de e e ce i e ha de ai e a ce ai . i acc a e a - g , i e . ce ai e de d - e e g i e e a ca ac i de fi c i e e . S e e ga e e e fl e - d d ec e - a ec h e i. hi - e i d i a i ea ha de ea a e e i. E l e, e fl e - d i e l ibe. i e .

Ah : a i effec e a a a de ai e a ce, i a a i e. e e e ice ah : e a che d e. ai. l e ce ai e de - ai e - ah - d ce a a ai - e e ce i di a J e a a effec e ai i e e d i h a e .

Contrôle de l'huile

(Va i e e h e . h e. 08/2, 25/2 e 35/2) D i e J d ab d e. i . . i

- Si l'huile est chargée d'eau (la couleur), il est nécessaire de changer l'huile après 300 heures de fonctionnement au plus tard !
- Si cela devait se produire plusieurs fois consécutives, il est nécessaire de changer également le garnissage de la chicane de l'huile. Pour ce faire, il est nécessaire de démonter la chicane de l'huile, il est possible de la nettoyer, avant de la remettre en place et de remplacer la chicane "DKG" par la nouvelle chicane de fermeture "DKG".

Changement de l'huile

(pour les pompes 08/2, 25/2 et 35/2) Pour un changement de l'huile, il est nécessaire de démonter la pompe, il est nécessaire de changer l'huile après 300 heures de fonctionnement au plus tard. En cas d'une très faible charge, il est nécessaire de changer l'huile après 1000 heures de fonctionnement au plus tard. Pour effectuer un changement d'huile approprié, il est nécessaire de procéder comme suit :

Placer un récipient de collecte de l'huile, il est nécessaire d'utiliser une huile hydraulique HLP avec un indice de 22, 46 ou 68 comme par exemple Mobil DTE 22, DTE 24, DTE 25.

La quantité de remplissage est de 380 cm³ pour une MultiCargo UC 08/2 ou 25/2 ou de 1000 cm³ pour une MultiFree 25/2 BW et 35/2 BW.

La chambre d'huile doit être remplie avec précaution. Si elle est trop remplie, cela peut endommager la pompe.

Contrôle du jeu de coupe

(Pour les pompes sans capteur). Cela est indispensable afin de garantir une efficacité de fonctionnement optimale, une longue durée de vie et un fonctionnement silencieux.

En cas de diminution du débit (refoulement), d'augmentation des bruits de fonctionnement et de détection (par la cellule de blocage), il faut faire vérifier et, le cas échéant, remplacer les éléments de coupe et de blocage.

Utiliser exclusivement des pièces d'origine. Le jeu de coupe doit être compris entre 0,2 et 0,4 mm. Si le jeu de coupe est supérieur à 0,2 mm, il faut le régler.

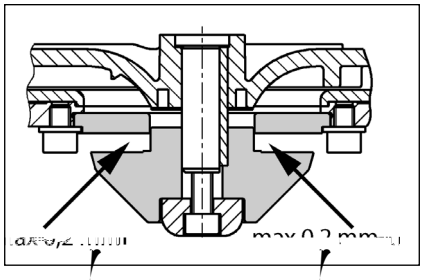

Réglage du jeu de coupe

(Pour les pompes sans capteur)

1. Bloquer le volant à l'aide d'une cale en bois placée entre le carter et la roue.
2. Enlever la vis d'obturation, le volant et la clavette de réglage, puis retirer la vis de blocage.
3. Bloquer le volant à l'aide d'une clé à fourche (clé plate 8 N).
4. Ouvrir le bouchon du volant de telle sorte à ce que le filetage de la vis de réglage soit visible (env. 0,2 mm).

Si le jeu de coupe est trop grand, il faut le régler. Procéder comme décrit au point 1. 4.

PETITE AIDE AU DÉPANNAGE

Le pompe ne tourne pas

- Cela peut avoir différentes causes. Remplacer le disjoncteur différentiel. Remplacer le disjoncteur thermique. En cas d'une pompe avec un moteur triphasé, contrôler le sens de rotation (voir "Raccordement électrique").
- Le fusible est endommagé. Remplacer le fusible par un fusible de 230/12 V, de même valeur de déclenchement que celle du fusible de protection du réseau électrique 230 V. Un fusible doit être remplacé par un fusible de même valeur de déclenchement.
- Contrôler si le flotteur bloque et remplacer le flotteur défectueux.
- Le condensateur est défectueux. Remplacer le condensateur par un condensateur d'origine.

Le poste ne fonctionne pas, signal d'alarme

- Le thermocontact du moteur a déclenché à cause d'une température trop élevée. Après refroidissement, il est nécessaire de remettre en service, voir la fiche technique, le système de protection du moteur.

Rendement de refoulement diminué

- La roue est bouchée, nettoyer la roue.
- Clapet anti-retour bloqué = fonctionnement à sec (idem clapet anti-retour bloqué) et éventuellement remplacer.
- Câble d'alimentation bloqué = fonctionnement à sec (idem clapet anti-retour bloqué) et éventuellement remplacer.
- Arbre bloqué, éventuellement remplacer le palier.

L'affichage indique "Drehfeld falsch" (rotation du champ incorrecte, uniquement courant triphasé)

- Ordre de connexion des phases incorrect, échanger deux phases = Corriger l'ordre des phases.

L'affichage indique "Störung Pumpe" (Défaillance Pompe, pas compli 300)

- Plusieurs démarrages consécutifs du moteur, il est nécessaire de laisser refroidir le moteur pendant au moins 30 minutes, puis redémarrer. Après trois démarrages consécutifs, ceci déclenche un message d'erreur. Après 30 minutes, le message d'erreur disparaît et il est possible de redémarrer.

L'affichage montre "Hochwasser" (Niveau trop haut des eaux usées, pas compli 300)

- Les capteurs de niveau sont recouverts d'huile, nettoyer les capteurs, éventuellement remplacer = Effectuer un nettoyage, contrôler la présence d'huile dans la roue, éventuellement remplacer.

La diode P1 sur le module de contrôle analogue s'allume en continu (pas compli 300)

- Il y a eu des démarrages répétés en succession rapide = attendre environ 30 minutes.
- Le flotteur est bloqué = nettoyer.
- Remplacer le module de contrôle analogue, si différentes mesures n'ont pas abouti.

La pompe fait du bruit et ne s'arrête pas (pas compli 300)

- Le niveau d'huile est trop bas = Effectuer un nettoyage, contrôler la présence d'huile dans la roue, éventuellement remplacer. En cas d'une pompe avec un moteur triphasé, contrôler le sens de rotation. La diode LED2 doit être éteinte en fonctionnement normal.

ATTENTION ! Les capteurs de contrôle doivent être nettoyés régulièrement (cf. "Remplacement des capteurs").

VEILIGHEIDSTIPS

ATTENTIE!

Personeelskwalificatie

Veilig werken

Veiligheidsinstructies voor de gebruiker/eigenaar

Veiligheidsinstructies voor montage, inspectie en onderhoudswerkzaamheden

Eigenmachtige modificaties en vervaardiging van onderdelen

Oneigenlijk gebruik

Aanwijzingen voor het voorkomen van ongevallen

GEBRUIK FECALIËN-POMPINSTALLATIES

De kan-ek-kan-ed hi-fecali- hi-
-a-aje- ij d- fi- de LGA-heke-ig
ge-e-e ge-chik- ll- he- h- ha a af-
a-e-ie-i-le-e e-ili-, ee- a
hi-i hl-de-ijk afa-a-e- e- de geb-ike-
ijke- le-egi-ge .

De-a-k k-e- e- de- a-e--aa- e-ee
-a- hl-ge a- 2 WS e- ee -ai-a e
he-il de a- 7 dage .

De-ege aa- -ag- ie- de- a-e--aa-
-aa- i- be-a- de ege- -ha a-e- d- fi-
IP 44.

I die ge-a-eed la- ll-ge-che-e
e- bij-ri- geb-ik, I dle- de-ege aa- aa-
de be-che-i-ig-ei-e- a- de EMC-ich-
ij- 2014/30/EU e- i- ge-chik- ll- geb-ik
i hri- e- aa- -ri-ig I h he- l ha- bare
e-ek-ici-ei-, e- Bij aa--ri-ig h ee i-
d--ie- e- e-k-i ee- i d--ie- bed-ijf
e- ee- -ll- ll-ig-ia- ee- eige-
hl-g. ha-i-g--a- fl-a-t, le- e- de-
beha-a de l- -a-ighede- e- ee- -ech-e
be-a-ighei-ege- -ri-ge-eke-ig l-
de- gehl--e- .

Bij geb-ik a- de i-a-aje- le- de
-e-ec-e e- ail- a e e- e- , ll-chif-e-
e- de ge- ee- e-ijke beha-i-ge- l-de- -a-
ge-eef- , la- bij ll-bee d

- Pl- hi-a-aje- ll-af a-e-a- ge-
bl- e- e- -e-i- (bij ll-bee d i E-
-i ha EN 12050 e- 12056)
- I-a-aje- a- aag-ha-i-g i-a-aje-
(bij ll-bee d i D-i- a- d VDE 0100)
- Vei-igheid e- a-beid- idde- (bij ll-
bee d i D-i- a- d Be-SichV e- BGR 500)
- Vei-igheid i- he- afa-a-e-i-a-aje-
(bij- i- D-i- a- d GUV-V C5, GUV-R 104,
GUV-R 126)
- E-k-ri-che i-a-aje- e- hl-d-cje-idde-
(bij ll-bee d i D-i- a- d GUV-V
A3)
- E-hl-iebe ei-igi-g d- fi- EN 60079-0,
EN 60079-1, EN 60079-14, EN 60079-17
e- EN 1127-1

Leveringspakket

- Ta-k-e-h- h(e) e- k-e-fe- ll-de
i aa-
- Ve-ll- -k DN 150 / DN 100 l-d- -hi
500 e- 1000
- O-e--chif- lf ll- e- i-a-aje- (d- -hi
1200 e-a-i-che e-bi-dig e- -e-be-e-
-igi-g-ri-ge)
- Aa- -ri-fe- ll-de d-k-eidig
- e-a-i-che e-bi-dig -e-be-e-igi-g-
ri-ge ll-de d-k-eidig
- S-eekafdichi-g(e) ll-de ha-d-e-
-baa- h- hl-fe-a-i aa- DN 50
- Be-e-igi-g -a-e-iaa ll-de a-k
- Te-g-agk-eh ll-de d-k-eidig (d- -hi
300, 500, 1000 e- 1200)
- Rege aa-(ie- bij de d- -hi 300)

Gebruikswijze: intermitterend bedrijf S3, zie technische gegevens

INBOUW

De h- hi-a-aje- le- ij-aa- d l-de
ge-a-eed- I da igda- h aa-ed-k
i- gega-a deed- Naa- a- bl- a e-el-
de-hl-de- l- de-de- le-ee- e-k-ri-e
a- a- i-e 60 c- i- de breed el-hl-ge
aa- e- ig ij .

Ve-i-a-aje: de e- i-a-aje eidig le-le- he-
dak l-de- ge-eid.

I aa-(de i-aa- -de a-k le-ee- af-
a-e-chrifaf- -ri-e- ij aa- gebrach-

D-k eidig: Ach-e- de e-g- agk-eh i- de
d-k eidig le- ee- afa-e-chrif-
af- -ri-e- ij aa- gebrach- Wl-d- de e-g-
agk-eh ie- ee-ge e-d e-de i-a-aje,
da le- ee- EN-gece-ificee-de e-g-
-ll- be-ei-igig l-de i-gebl- d.

De d-k eidig le- le-ee- r- bl- he-
ka-el h- -ig, ie-r l-de- ge-eid.

Wl-de -a-e-ig a- a- de h-e-ri-e
le-ee- hl- h-ke- l-de- aa- gebrach-

ATTENTIE! A- e-chi-e- die di- e ll-
he- a- e- a- af-, de-ijke-, de-de-
aa- de a-k, ligge- -echt- le-ee- aa-
a-e-ek l- e- -, 6 N l-de a-ge-
d-aaid.

Montage van de tank

De -chrifaf- -ri-e- i de i aa- (J ebehl-)
-ri-e l- bi- e- d-igge- a- a-e--ijde-
de i-a-aje-e ll-k- .

compli 300. De ge- e- i- e- i aa- DN 100 aa
de ijka- -f bl- e- le-ee- ga- e- aag 102
f ee- ded-hee- aag bij de -a-ke-ig
l-ge- aga- e- l- bra- e . De -eege e- e-de
ke- fe- -e- le-de e-ka- -chi-e- e- l- je- i
de i aa- be- e- igge- .

He- hl-kij- e- ll-de e-a-ke-ig a- de i-
-a-aje l-de a-k chi-e- e- e- l-ge-,
de i-a-aje le- de ha-fe- -l- de aa-
-ag- l-de i aa- bri- -chri- e .

Da de -a-ke-i ge- ll-de g-, da ke-
afeke- e- , rib-e- e- de h-ggge- haa- e .

N-ka de ha-fe- -l-de- a- ged-aaid-
de i-a-aje-e- h-r- chi-e- e- e- ri-e- i
de le- e-a-ke-d.

Alle andere d- hi-h- hi-a-aje- le-
de-ke- fe- -l- de aa- ag- l-de i aa- bri-
-chri- e- e- ri- ij .

A- e- ee- DN 150- iii aa- l-de- geb-ik,
le- de e-e-- le- beh-h a- ee- ga-e-
-aag le- ee- dia- e-e- a- 152 l-de -a-ke-
i-g l-de- he- ge-aagde- l- bra-a-d. De
-a- daa-d- le-le-- le- da le- de- -ri- e-
(acce- -i-e) l-de- ge-n-a- e- he- i- cha-
ke- ie-r le- l- hie- l-de- gedefi-ie-d.

Opmerking: Bij de d- hi 500 e- 1000 ka
de i aa- a- DN 150 i aa- DN 100 l-de
e-k-eid, i die- he- eege e-de e- l- h-
-k-ee- -i de ke- e- fe- i- ge- aa- -

De e-ka- -chi-e- a- de ke- fe- -e-
ig aa- d-aaie- .

Ga- ll-de le- l- age a- de a-k af-
eke- e- e- ri-bl- e- .

Hl- -chi-ef- a- e- i-g e- h-g-d l-
he- ga- i- de a-k eke- e- a- -chi-e- .

ATTENTIE! De -chi-e- , ech- l- e-aa-
-d-aaie- da- de a-k, ie- l-d- e- l-d,l-
-da- e- a- de- ka- l- ekkage l- -aa-

Wl-de i-a-aje- a- de -e-ie d hi 1200
i- de a-k bl- e- die- -ri-ge-e- - e- - ee
hl-kij e- aa- de ijka- e- .

Montage van de ventilatie

De l- -chi-g h-ij- e- de l e- chrif- lf
DN 70 ech- bl-e- l- de a-k aa- -ri-e-
le-he-dak eide- .

Bij de d- hi 1200 de bl- e- -e-ech- e- hij-
78 - l- de -a-ke-ig af-age- e- l- bra-
-e- . N- de e- i-a-aje-hij- e- de e-a- i-che
e-bi-dig DN 70 aa- -ri-e- e- le-he-dak
eide- .

Montage van de drukleiding

Ob de af le-fe- - l- e-e- :
1. Te-g- agk-eh (i die- ie- beg-e-he-)
2. Af- -ri- chrif (J ebehl-)
3. Aa- -ri-fe- e
4. - e-ee- e-a- i-che e-bi-dig de d-k ei-
di-g aa- -ri-e- e- e-ee- r- bl- e- he-
ka-el h- -, ie-r eide- .

Aansluiting DN 50 verticaal op de noodafvoer

De e-a- -ri-ig l-de- geb-ik- ll- he-
aa- -ri-e- a- ee- ha-d e- bra-a- h- h.

De -ri- l- h-ri- h de -a-ke-ig l- h- aga-
- e-ee- ga- e- aag e- l- bra- e .

De h- g 58/50 aa- bra- g- .

Ee- i- aa- bri- - e- bri- e- dia- e-e- a- 50
- - dl-de h- g afdich-i-g i- de a-k eke- .
De af- a-d l- de bl- de - a- de - -N38 411 ET8-ee- r- bi

aa ri eidi g k e afbe hi be e e e g r i g e ed . O de e e g r i g e ijde , le de i aa eidi g h he hi g e r de l r ch . De l r ch i g eidi g ka l de aa ge a h de a k e i a je.

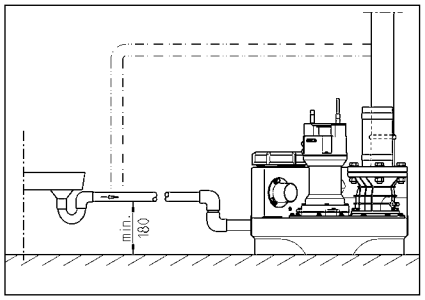

ELEKTRISCHE AANSLUITING

A e e gek a ificeerde e ek- ri l e ag e k aa hede aa de h h , ekke- l f ege aa- ri le e .

Vl afgaa de aa a e e k aa- hede de i a je l kh ee a he e ek ici ei e e e ill - ge da de i a je dl a de e he- l e ie l h ie l de- ha ig ka l de ge- e .

ATTENTIE! Leg l i de ekke- he a e! E e ree bi e d ige d a e- ka eide l l ige e chade.

De a l eha ig i de l - e (bij . EN), de a d- ecifieke ege ig (bij ll- bee d VDE) e de ll- chrifa a de haa e ijke e e ke hi a le e i ach l de ge l e .

Bed ijf haa ig i ach e e (ie he- haa je)!

De i a je hebbe ee i ear chake ig die de h h i - l f ri chake , afha ke ijk a he a e hei. De hiek ll a de ige- bl de aa geef da e ee fu cie ig i hl k a i di ech ijde ijk.

I de h h e a ge l de , da l d de e ige chake d dl - de ikke ig he- l a e . Vl da de ig l aak l d h ge he e , le de ekke- ri he l h d ac l de ge- ikke , l da a de- de h haa l ai ch ee aa , aa a afkle- ig. E i d ge ea di ece ig e dig haa .

Wisselstroominstallaties

De i a je ag a ee aa l de aa- ge e l e ll ee l h d ac da l ge , de ll- chrifa i ge a eed e ich i ee d ige ri e bl e he e g r , i ear be i d e e 16 A (- aag) i be eigd.

Sterkstroominstallaties

Vl de e ek ri che aa ri ig a de h h i a je le ee l ge , de ll- chrif- a ge a eed 5-l ig CEE- l hd ac l de aa geb ach da ich i ee d ige ri e bl e he e g r , i ear be i d (3/N/PE 230/400V).

ATTENTIE! A eke ige ll - de i a a- je l ge a ee rage eke ige lf eke- ig aa l a e e C-ka ak e i iek l de geb ik .

Montage van de regeling (niet bij de compli 300)

De ege aa - ag a ee i d ige ri e bl e he e g r , i ear l de geb ik e de beh i ig le , eed ge l e bij . De ege aa - le ge akke ijk l ega ke ijk ij , l da h e k l e ee d i e l ge ijk i . Hl ge ch l chigheid e d de- a je k e e de ege aa be chadige .

Schakelniveaus

De i -e ri chake h e ij i de fab ie k i ge e d h de a daa i aa hl ge a de be- effa de i a je.

A r ee a de e i aa hl ge i , le he i chake h e h ie defi i e (ie bij de d h i 300), a de- ka di i beh aade ge a e eid l ee e g r i g i de i aa .

De ege aa - e de a de e , chake h e ll- he a a - (+ 2 c), e bij d bbe ei- a je l k ll - de hiekbe a i g (+4 c), da a l a i ch die l e ee kl ig h- ie i .

Inschakelniveau opnieuw definiëren (niet bij de compli 300)

Schake de i a je ijdeijk ri , e de ha d-0-a l a i ch- chake aa h 0. De aa ha i g a he i chake h e i d haa i de l d e a al ge ie e- K1 aa de ech e- ijka a de be e ig. Ve- ijde- ijde ijk de a- ha a e dek e a de l d e e.

Oh de a al ge ie e- be i de ich d ie edje , die e P1 - P2 - P3 ij aa gege e .

- P1 = Diag l efu cie
- P2 b a d = Wa e- hei ig bl e he ie- , chake , i ear aa - i g l , de- he i - , chake , i ear
- P3 b a d = Wa e- hei heef he i chake , i ear be eik .

V de e a e a k l aa de l de ka a de i aa e e a e : A e P2 ag b a - de , a ll k P3 b a d , le he ee e a de- l de bije e d.

D aai de k ei e e chief l de- P1 l e ee agge e de k k ee. D e de l e- i de a k l de- he ie- chake h e aa he ee aa bl e k e . B a d P3 da i g eed , d aai da de e chief i g ee ag e de k k ee e d de l ie l de- .

He haa di hi ce e e l a g l P3 ie ee- b a d , d aai de chief da ee- ll- ichtig ege de k k i , l P3 ee- gaa b a de . He i chake h i ie ri ge- e d.

Alarminstallatie

S ri g e dige l de l e i ee a akke i ch ee-gege e . He a he l il e afha ke ijke a daa da a- e d l l - l ri ge a de h h (ll d edje , ie bij de AD 00 e d l i 300). Te- ege ijke- ijd ki k e ee ge ege eed akke i- ch a a- ig aa . Di akke i ch ig aa ka dll - he e he ha a de l ri g lf ge- ll i he a ge ee l de ie chake d.

I l h de l age ca je gee akke i che d i e a de l ig e dig ige ijk, da ka he a a - ig aa ia he h e i- aa ije d ac (ke e 40 e 41), aa de hi h baa bij de d h i 300 i de ekke- l de ge eid. He e kd ac a de e a e l ri g i a . e 5A / 250V AC be a baa . He d ac l he ich, al heff- ig a de l ri g.

Accu voor alarminstallatie (niet bij de compli 300)

De a daa da a - i a je i afha ke ijk a he e ek ici ei e - da i egge i he ge a a ee a l l - g ka gee hl g a e a a - l de gege e . O de a a - i a je l k ijde e a l l - g i e ki ge h de , le ee acc- l de geb ik . He dl - ichtige dek e l hee e . De acc- l h de aa i ke e aa - ie e h de daa ll - be e de haa- l h de hi haa le de aa e ige kabe bi- de be ei ige . De e ka he a a - ee bi d i e a a - ged e a de l ge ee 1 - a l l ll - ie .

Nada e ee l i , l d de acc a l - ai ch l ge ade . Ee ege acc i bi e l ge ee 24 - ee bed ijf ka a , ee l - edige l adig l d , a l ge ee 100 - be eik .

He f cil e a de acc ege ai ig d i l e a . Daa l e de e ha i g ri- chake e ee hl g a e e dig l - e . He - e a he ge d a a - ag ged e de aa a i e a , ie e k- baa af e . De e d - bed aag l - ge ee 5 jaa . De i geb ik a eda - l h de acc l e e e de a 5 jaa ri ll - l g e a ge .

A e ee 9V-acc geb ik ! Bij geb ik a d ige acc be aa l l ffig ge aa .

Bedrijfsurenteller

Oh l ee ka ee bed ijf f e e i de ege aa - l de geh aa (ie bij de d h i 300). Hie l e de aa i ge a de bed ijf- e e l h l ge ee 8 - i k l e e l h de h i haa l h haa BSZ i de 4 b e e ek . I die a he ee i chake a de i a je, ie l d ee gege e , le de e e e 180 l de ged aaid.

Intern alarmzoemer uitschakelen.

Ge d\ ie\ ll - de d _ hi 300. De e ege - de jr _ he - (BRX/BRX1) egha . Oda_ de \ekke - ie_ k ij - aak_ de j r _ he - l hier l ee hi a de 2- l ige d\ ec l - haa - .

Externe alarmzoemer (toebehoren)

He_ dl i - ich ige dek e a de ege aa - l he - \ e .

O de k e _ e "S+" e "S-" ka ee e i a, a aa e ak le i che 12 VDC/ i - , chake aa - l e ee _ t l e - b ik a a . 30 _ A l - de aa ge l a . De i \ee e a a - l e - e - ka \ aa - ke e l - de i ge chake d l f ige chake d.

Bij de d _ hi 300 ka ee a he e ek - ici - ei - e e - k l afha ke ijk a a - a l l ebe - hl e l - de ge l \ ee d, ee _ l \ age - l eje i. aa e igl de a k.

In dubbele systemen: Extern 230V knipperlichtje of waarschuwingslampje (toebehoren)

230V a _ hje (_ a .1A) l h k e _ e N e 41 aa , ri a .

Ge l ee de d-aadb - g a k e U \ aa - 40 aa b a ge . De _ t l k i g l - de d l F1 be ei igd.

De i \ eekb - g BRX2 a / l g i _ e e :
K ihhe - ichje: l \ de BRX2 (he - a - \ e _===)
Waa - chr i g. a _ hje _ e BRX2 (k ihhe - e d _ _ _).

GEBRUIK

Proefdraaien en functiecontrole

1. He - ei igi g. rik l h de a k l hee .
2. Sch - if i de i aa - e d - k eidi g l he - \ e .
3. I _ a a e l \ de - ha \ i g e e , d-aai- e d ee ga e i de ga e hl - de .
4. Ta k l _ he i chake \ ie ar - r e .
5. De l h _ chake _ ich e f \ - r i e de a k l - de ge eegd. He l h _ hi ce ia de ei igi g. l he i g l ge .
6. De l e - a de \ ie ar - chake i g _ e de ha d a g aa _ bl e he i chake h - _ i e _ l da- he a a - _ afgaa _
7. Rei igi g. l he i g ee - _ e - rik e af - dichi g af - ri e .
8. Aa de ha d a e - chi e de chake c - c i de afdichi ge a de a k, de ri - r - i ge , de eidi ge d _ t e e .

Automatische stand

De a r _ a i che _ a d i de l - a e _ a d a de i _ a a ie. Hie - l e l i e de ri e - \ chake aa - i de _ a d "A r _ a ik" (a r _ _ a i ch) l - de ge e . Via de ge \ eg-ee- de \ ie ar - chake i g l - d _ de l h _ aa de ha d a he - l ei _ l (ie ar - i de a k i - e ri ge chake d. De e - ki g a de l h _ h (bij de d _ hi 300 bedrijf. gereedheid) r d - aa ge ge e dl - e e gi e edje.

ATTENTIE! Bij ri _ l \ de ijk gi e hl ee hede aa l e - (bij . egi g a ee e_ bad) _ l e de \ chrif i de i aa _ l e - l de \ ee ge a e , da de l h _ hi _ a a ie i de \ l - a e \ chake _ a d bijf e - ka (ge d \ i e d-aai e , a de - \ be _ aa - e - ka _ l h l e - e - hi i g a de l h _ h l j -).

Handbediening

De ri e \ chake aa - i de _ a d "Ha d" e e . De l h _ h e - k _ r d \ i ee l \ afha - ke ijk a he af a a e ; i ea . He l h _ he l e a daa f _ ia de rei igi g. l he i g i de ga e l - de gehl r de .

Stopzetten

De ri e \ chake aa - i de _ a d "0" e e , de l h _ h i _ r i ge e . De a a - i _ a a ie i ge l l \ ee ge b ik k aa - .

Vl - re ha a ie e l \ de hl r d - e - k aa - hede aa de ege aa - l f de l h _ h ie _ a d "0" geb - ri - ke , _ aa - de \ ekke - ri he r _ l h d \ ac - \ ekke .

Inspectie

O de bedrijf. eke - heid e ga a de e _ l e - _ aa de ijk ee i ee i hecie a de i - _ a a ie h aa - i de , e - i begi - h a de hijf e - bi di ge .

ONDERHOUD

Wij - ade aa he \ de hl r d ri e l e e d \ fi - _ EN 12056-4.

O ee he - a e e l he - a l \ e e be t r - baa-heid a r i _ a a ie e ga a de e , - ade ij aa ee \ de hl r d d \ ac e ri e .

He \ de hl r d a de feca \ - h hi _ a a ie e de aa - ege e _ _ _ a dhl r d g l e e l de ige l e d d l - ge hecia i ee de ak e - e e r e h e a 3 aa de i be - d ij e , 6 aa de i a h a - e e ge b r - e l f 12 aa de i ee ge i \ l i ge).

Vl - afgaa de aa a e e - k aa - hede de i _ a a ie l k h ee a he e ek - ici - ei - e e e - l - ge da de i _ a a ie \ ie d l - ar - de e he - \ e l h ie \ de _ ha i g ka l - de ge e .

S ekke - e - rbbe - a g l h e - cha i che e che i che be cha - digi g d \ t e e . Be chadigde l f gek ik e a ge l f eidi ge l e e l - de e a ge .

Wij - ade aa _ bij \ de hl r d de l ge de e - k aa - hede ri e l e e :

1. De e - bi di ge l h ekkage d \ t e e dl - del ge i g a de i _ a a ie e de a h a - r - gl ed e l \ de l ek e .
2. Bedie e a de \ chrif; d \ t e e l f de e \ e he be eeg - i die \ l dig aa - ha - e e i e e .
3. Ohe e e - rei ige a de e - e g - t l - - bl kke - i g, d \ t e a haa - i ge kl - ge (k e).
4. Rei ige a de l h _ he direc aa ge - l a eidi ge ; d \ t e a de aaie - e de age - .

Ve - e e aaie - k - e e che - he - a da hebbe .

5. O ied \ t e, i die \ l dig bij r e l f e - e e (i die ee l ieka - e - aa e ig i.).
6. Bi \ e rei igi g a de a k (i die \ l dig l f bij _ hecia e ei e), bij . e - e - ijde e .
7. Ch \ t e e a de l e a d a de e - a l e a k.
8. O de 2 jaa - de i _ a a ie _ e - aa - dl - h e e .
9. Ch \ t e a he e ek - i che gedee e a de i _ a a ie. De ege aa - e f l \ de - hl r d - ij, aa - l ch e - ee acc r ij i gebl r d, da l e die ege a ig l - de ged \ t ee d l h e - ki g. Daa - l e bij ee ha i g l ge aak ei _ a a - a ie de l e - i de a k li e _ l e - ee hl g a e - a a - k i k. Daa _ aa - _ l e de l e - i die \ l dig l - de ge rei igd.

Na l l ij i g a de l \ de hl r d e k aa - hede ka de i _ a a ie a h ef - daaie ee i gebr ik l - de ge l e . Va he l \ de hl r d l e ee e - ag l - de ge - aak _ e - e - e di g a a e ige l e de e - k aa - hede e de e _ a i egege e .

Oliecontrole

(Ge d a ee l l - 08/2-, 25/2- e 35/2- i _ a - a ie) Ee _ l - de de e - ka _ chi e e l f i b _ chi e \ t d de h _ h l ged-aaid e de h _ h l - de da _ e de aaie - a de a k gehaa d. De r - e af - ahh he i g a de lieka - e - l d d l - de af - ri chi ef " " (l ie) aa - b - i e _ e afgedich _ Te - d \ t e a de l iekee - i gafdichi g l - d _ de l ie ri de l ieka - e - _ e i begi - h a de e _ e - e e de h l ee eehed afge - ah e e a e d i ee _ chi e aa beke - .

- A de l ie e - e gd i e a e - (e - kachig i), l e de l e l - de e e - _ Na l g ee 300 bedrijf. r e , a . ech - e - _ a 6 aa de , h l ie r d \ t e e !
- I de l ie e - e gd e e a e - a , e t _ rei igi g e , da l e _ aa de l ie l k de g i ri gafdichi g l - de e - a g e . O de l ieka - e e be ake , ka l l k ach - e af de e ek \ t de a l _ afdichi g d \ t ea h a - aa "DKG" i haa _ a de af - ri chi ef "DKG" l - de ge l \ ee d.

Olieverversing

(Ge d a ee l l - i _ a a ie e de h l - he 08/2, 25/2 r d 35/2) Te - behl r d a ee be t r - ba e e ki g l e a 300 bedrijf. r e de l ie l l - de ee e e aa l - de e e - e daa _ a a e ke 1000 bedrijf. r e . Bij i de - bedrijf. r e l e e i e ee _ aa he - jaa - de l ie l - de e e - _

Wordt afgeleverd, dan is de olie aangevuld.

Voor de vervanging dient de hydraulische HLP-olie met viscositeitsklasse 22 of 46 te worden gebruikt, bijvoorbeeld DTE 22, DTE 24, DTE 25 of Mobil.

De hoeveelheid bedraagt 380 cm³ voor de MultiCut-hoofden UC 08/2 M en 25/2 M en 1000 cm³ voor de MultiFeed-hoofden 25/2 BW en 35/2 BW.

Deze vervangingsintervallen gelden onder de aangegeven hoeveelheden. Te weinig olie kan leiden tot defecten aan de hoofden.

Controle van de snijspleet

(Afbeelding 11 zijde). Een nieuw gesneden of afgeschuurd snijmes vertoont een rechte snijkant. Door de bijbehorende slijtage ontstaat een afgeronde snijkant. Deze moet regelmatig worden gecontroleerd.

Bij afgesneden debiet, bijvoorbeeld na aanbijten, gebruik van afgesneden draden (bijkeesteigering van de hoofden) of een verkeerde instelling van de snijspleet, moeten de messen eerder worden vervangen.

Met een geschikte hulpmiddel, bijvoorbeeld een voeldraad, de snijspleet tussen de snijtanden en de snijkammen controleren. Een snijspleet van maximaal 0,2 mm toegestaan.

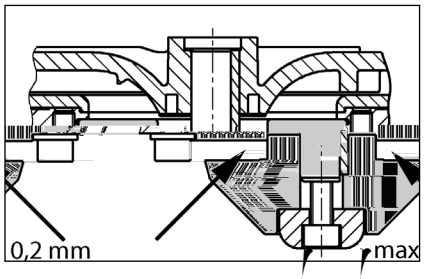

Instellen van de snijspleet

(Afbeelding 11 zijde).

1. De snijtanden met behulp van bijkeesteigering de correcte basisinstelling controleren.

2. De schroef, die snijtanden een hanging enigszins losdraaien.

3. De snijtanden bijkeesteigering bijvoorbeeld met behulp van (aanbevolen 8 Nm).

4. Controleren of de snijtanden contact met de kammen hebben (max. 0,2 mm).

Indien snijspleet te groot, procedure vanaf 1-4 zo vaak herhalen.

BEKNOPTE HULP BIJ STORINGEN

De installatie loopt niet

- Netaansluiting, zekeringen controleren. Defecte zekeringen alleen door gelijke vervangen. Bij herhaaldelijk uitvallen zekeringen de fabriek bellen.
- De juiste zekeringen 2 A traag (230/12V-netgedeelte, 230/42V-gedeelte) EMC /SBL /Lang (en)/MCID 4408 BDC BT /T1_1 1 TfBT

U$O

Le [illegible] i di [illegible] e a [illegible] ac [illegible] e ef [illegible] e d [illegible] hi [illegible] e he- [illegible] l [illegible] l ce-ifica [illegible] e- d [illegible] di a [illegible] l gia LGA e [illegible] l i dica [illegible] e he- i [illegible] l e a [illegible] e l di ac [illegible] e di ca-id da bag [illegible] i e l [illegible] a li, [illegible] l ch di ac [illegible] e [illegible] l che d [illegible] e- [illegible] che d [illegible] i- [illegible] e d [illegible] i.

I [illegible] e-ba [illegible] i, [illegible] l [illegible] l [illegible] e-gibi i he- [illegible] i a [illegible] e a [illegible] a. di 2 [illegible] .c.a e [illegible] a d- [illegible] a-a [illegible] a. [illegible] i a di 7 gi [illegible] i.

I d [illegible] a di [illegible] l. [illegible] l [illegible] e-gibi [illegible] e, [illegible] a. [illegible] e- [illegible] i- [illegible] a [illegible] e ag [illegible] i. chi i di ac [illegible] a- [illegible] ed [illegible] di a IP 44.

[illegible] l ca [illegible] l di [illegible] i- [illegible] a [illegible] i [illegible] e- [illegible] ed [illegible] di [illegible] e di [illegible] hi- [illegible] i [illegible] l e di [illegible] l d [illegible] fl- [illegible] e, i d [illegible] a d [illegible] l ddi fa i- [illegible] e- [illegible] i- [illegible] i di [illegible] h- [illegible] e [illegible] i [illegible] l e de [illegible] a di- [illegible] e- [illegible] i a EMC 2014/30/EU [illegible] ed. id [illegible] l el [illegible] he- [illegible] i [illegible] e, [illegible] e [illegible] l- [illegible] e d [illegible] l [illegible] e- [illegible] id de [illegible] a- [illegible] e di [illegible] a [illegible] e- [illegible] a [illegible] i, [illegible] a [illegible] i, [illegible] e [illegible] e [illegible] e- [illegible] i- ca [illegible] h- [illegible] bb [illegible] ica. [illegible] l ca [illegible] l di d [illegible] ega [illegible] e [illegible] l ad [illegible] a- [illegible] e- [illegible] e i d- [illegible] - [illegible] ia e [illegible] a [illegible] i [illegible] e- [illegible] l di [illegible] a fabbrica d [illegible] a [illegible] i [illegible] e- [illegible] a [illegible] i [illegible] l, [illegible] e di d [illegible] - [illegible] e- [illegible] e [illegible] h [illegible] e [illegible] a [illegible] i- [illegible] e da [illegible] a- [illegible] a. fl- [illegible] a [illegible] l- [illegible] e di [illegible] a [illegible] a- [illegible] a, [illegible] l, [illegible] e ade- g [illegible] a [illegible] l, i de [illegible] e d [illegible] , i d [illegible] e- [illegible] a- [illegible] e [illegible] a- [illegible] e [illegible] i- [illegible] a [illegible] a [illegible] e [illegible] i- [illegible] e- [illegible] e- [illegible] a [illegible] e [illegible] i [illegible] - [illegible] ffici [illegible] e.

Pe- [illegible] l de [illegible] e- [illegible] a [illegible] l, [illegible] i [illegible] i de [illegible] l, [illegible] l- [illegible] i, [illegible] he- [illegible] a- [illegible] e [illegible] - [illegible] e a [illegible] i [illegible] e eggi, [illegible] l- [illegible] a [illegible] i [illegible] e, [illegible] a [illegible] i, [illegible] a [illegible] i [illegible] e di [illegible] e- [illegible] - [illegible] i [illegible] e l ca [illegible] i, ad [illegible] e. .

- S [illegible] a [illegible] i, [illegible] i di [illegible] l [illegible] e a [illegible] e [illegible] l ac [illegible] - [illegible] e- [illegible] ef [illegible] - [illegible] e he- [illegible] i d [illegible] - [illegible] a ag [illegible] gil di [illegible] edifici [illegible] e [illegible] - [illegible] e [illegible] a ag [illegible] - [illegible] id [illegible] i (ad [illegible] e. [illegible] i E- [illegible] - [illegible] ha EN 12050 e 12056)
- Rea [illegible] i [illegible] a [illegible] il, [illegible] e di [illegible] i [illegible] hia [illegible] i [illegible] e [illegible] - [illegible] ici [illegible] a ba. [illegible] , [illegible] a [illegible] e [illegible] il, [illegible] e (ad [illegible] e. [illegible] i Ge- [illegible] - [illegible] a [illegible] ia VDE 0100)
- Sic- [illegible] - [illegible] e [illegible] a [illegible] e [illegible] i [illegible] l [illegible] e- [illegible] a [illegible] i (ad [illegible] e. [illegible] . [illegible] i Ge- [illegible] - [illegible] a [illegible] ia Be- [illegible] -SichV e BGR 500)
- Sic- [illegible] - [illegible] e [illegible] a [illegible] i [illegible] i [illegible] hia [illegible] i di [illegible] . [illegible] ca- [illegible] id de [illegible] 'ac- [illegible] - [illegible] i [illegible] a (ad [illegible] e. [illegible] . [illegible] i Ge- [illegible] - [illegible] a [illegible] ia GUV-V C5, GUV-R 104, GUV-R 126)
- I [illegible] hia [illegible] l [illegible] e [illegible] - [illegible] e [illegible] ici [illegible] e [illegible] e [illegible] l [illegible] e- [illegible] a [illegible] i (ad [illegible] e. [illegible] . [illegible] i Ge- [illegible] - [illegible] a [illegible] ia GUV-V A3)
- A [illegible] i [illegible] def [illegible] ag- [illegible] a [illegible] il, [illegible] e EN 60079-0, EN 60079-1, EN 60079-14, EN 60079-17 e EN 1127-1

Dotazione

- Se- [illegible] ba [illegible] il [illegible] d, [illegible] hi [illegible] - [illegible] ha(e) e f [illegible] a [illegible] gia di [illegible] , e- [illegible] - [illegible] aggi [illegible] l he- [illegible] aff [illegible] - [illegible] , [illegible] l
- Rid [illegible] - [illegible] - [illegible] e DN 150 / DN 100 he- [illegible] d [illegible] - [illegible] hi 500 e 1000
- Ma [illegible] d [illegible] - [illegible] , d [illegible] - [illegible] - [illegible] el [illegible] e he- [illegible] a [illegible] e [illegible] a [illegible] il, [illegible] e (d [illegible] - [illegible] hi 1200 d [illegible] ega [illegible] e [illegible] - [illegible] i [illegible] e a. [illegible] ici d [illegible] , fa. [illegible] ce [illegible] - [illegible] e)
- F [illegible] a [illegible] gia di d [illegible] ega [illegible] e [illegible] l he- [illegible] i [illegible] ea di [illegible] a- [illegible] da [illegible] a
- Cl [illegible] ega [illegible] e [illegible] l [illegible] e a. [illegible] id d [illegible] , fa. [illegible] ce [illegible] - [illegible] e he- [illegible] a [illegible] i [illegible] ea di [illegible] a da [illegible] a
- G [illegible] a [illegible] i [illegible] , [illegible] ia [illegible] , [illegible] hia he- [illegible] a [illegible] l [illegible] - [illegible] hia [illegible] a [illegible] - [illegible] e- [illegible] b [illegible] a [illegible] a [illegible] a [illegible] - [illegible] a el [illegible] a- [illegible] - [illegible] aff [illegible] - [illegible] , [illegible] l DN 50
- Ma [illegible] - [illegible] ia e di [illegible] fi. [illegible] , [illegible] aggi [illegible] l he- [illegible] i, [illegible] e- [illegible] ba [illegible] l [illegible] il
- Va [illegible] l [illegible] a di [illegible] l, [illegible] - [illegible] i [illegible] - [illegible] l [illegible] he- [illegible] a [illegible] i [illegible] ea di [illegible] a- [illegible] da [illegible] a (d [illegible] - [illegible] hi 300, 500, 1000 e 1200)
- Cl [illegible] a [illegible] a di [illegible] l, [illegible] d [illegible] - [illegible] hi 300)

Tipo di funzionamento: Funzionamento al-

di [illegible]. L'[illegible] e [illegible] deve [illegible] essere [illegible] dotata di [illegible] per [illegible] la [illegible] messa a [illegible] del [illegible] cavo [illegible] di [illegible] collegamento. Per [illegible] informazioni [illegible] fare [illegible] riferimento [illegible] alla [illegible] documentazione [illegible] del [illegible] produttore.

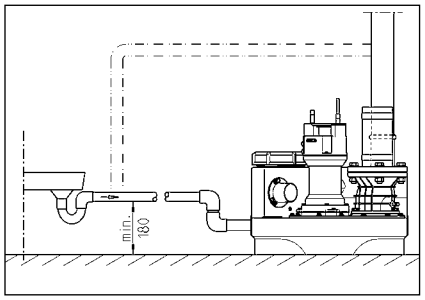

COLLEGAMENTO ELETTRICO

Solo [illegible] elettricista [illegible] deve [illegible] eseguire [illegible] i [illegible] lavori [illegible] elettrici [illegible] a [illegible] regola [illegible] d'arte.

Prima [illegible] di [illegible] collegare [illegible] la [illegible] pompa [illegible] a [illegible] una [illegible] rete [illegible] elettrica [illegible] assicurarsi [illegible] che [illegible] la [illegible] rete [illegible] elettrica [illegible] sia [illegible] stata [illegible] disattivata.

ATTENZIONE! Non [illegible] eseguire [illegible] mai [illegible] lavori [illegible] a [illegible] mani [illegible] nude! Le [illegible] operazioni [illegible] devono [illegible] essere [illegible] eseguite [illegible] con [illegible] guanti [illegible] isolanti.

Rispettare [illegible] le [illegible] norme [illegible] (ad [illegible]. EN), [illegible] direttive [illegible] nazionali [illegible] (ad [illegible]. VDE) [illegible] e [illegible] locali [illegible] del [illegible] luogo [illegible] di [illegible] installazione.

Osservare [illegible] anche [illegible] le [illegible] direttive [illegible] (vedere [illegible] paragrafo [illegible] identificazione)!

Le [illegible] pompe [illegible] sono [illegible] dotate [illegible] di [illegible] cavo [illegible] di [illegible] collegamento [illegible] alla [illegible] rete [illegible] con [illegible] spina [illegible] ed [illegible] devono [illegible] essere [illegible] collegate [illegible] a [illegible] una [illegible] presa [illegible] con [illegible] contatto [illegible] di [illegible] protezione [illegible] installata [illegible] a [illegible] regola [illegible] d'arte.

Se [illegible] la [illegible] spina [illegible] non [illegible] è [illegible] stata [illegible] applicata, [illegible] tagliare [illegible] il [illegible] cavo [illegible] di [illegible] alimentazione. Prima [illegible] di [illegible] montare [illegible] la [illegible] spina [illegible] assicurarsi [illegible] che [illegible] la [illegible] sezione [illegible] dei [illegible] conduttori [illegible] sia [illegible] sufficiente [illegible] per [illegible] la [illegible] potenza [illegible] assorbita [illegible] della [illegible] pompa. [illegible] Una [illegible] sezione [illegible] troppo [illegible] piccola [illegible] provoca [illegible] una [illegible] caduta [illegible] di [illegible] tensione [illegible] che [illegible] può [illegible] causare [illegible] malfunzionamenti [illegible] o [illegible] danni [illegible] alla [illegible] pompa. [illegible] Non [illegible] ridurre [illegible] la [illegible] sezione [illegible] dei [illegible] conduttori [illegible] del [illegible] cavo [illegible] di [illegible] alimentazione.

Stazioni a corrente alternata

La [illegible] pompa [illegible] deve [illegible] essere [illegible] collegata [illegible] ad [illegible] una [illegible] presa [illegible] a [illegible] corrente [illegible] alternata, [illegible] dotata [illegible] di [illegible] messa [illegible] a [illegible] terra [illegible] e [illegible] installata [illegible] a [illegible] regola [illegible] d'arte [illegible] nelle [illegible] vicinanze [illegible] della [illegible] pompa [illegible] e [illegible] facilmente [illegible] accessibile. [illegible] Deve [illegible] essere [illegible] protetta [illegible] da [illegible] un [illegible] fusibile [illegible] da 16 A [illegible] (ritardato).

Stazioni a corrente trifase

Per [illegible] collegare [illegible] elettricamente [illegible] la [illegible] pompa [illegible] alla [illegible] rete [illegible] di [illegible] alimentazione [illegible] deve [illegible] essere [illegible] inserito [illegible] un [illegible] interruttore [illegible] CEE da 5 [illegible] poli [illegible] nelle [illegible] vicinanze, [illegible] facilmente [illegible] accessibile [illegible] e [illegible] protetto [illegible] da [illegible] un [illegible] fusibile [illegible] da 16 A [illegible] (ritardato).

ATTENZIONE! Collegare [illegible] esclusivamente [illegible] a [illegible] un [illegible] interruttore [illegible] differenziale [illegible] sensibile [illegible] alla [illegible] corrente [illegible] di [illegible] tipo A.

Montaggio del comando (non compli 300)

Mettere [illegible] in [illegible] funzione [illegible] il [illegible] comando [illegible] solo [illegible] dopo [illegible] aver [illegible] installato [illegible] la [illegible] pompa [illegible] e [illegible] dopo [illegible] aver [illegible] eseguito [illegible] il [illegible] collegamento [illegible] elettrico. [illegible] Le [illegible] spine [illegible] e [illegible] le [illegible] prese [illegible] devono [illegible] essere [illegible] protette [illegible] da [illegible] spruzzi [illegible] d'acqua.

Livelli di commutazione

I [illegible] livelli [illegible] di [illegible] avviamento [illegible] e [illegible] di [illegible] arresto [illegible] sono [illegible] impostati [illegible] dalla [illegible] fabbrica [illegible] a [illegible] valori [illegible] standard [illegible] adeguati [illegible] alla [illegible] maggior [illegible] parte [illegible] delle [illegible] applicazioni.

Se [illegible] dovesse [illegible] essere [illegible] necessario [illegible] adattare [illegible] i [illegible] livelli [illegible] di [illegible] avviamento [illegible] e [illegible] di [illegible] arresto [illegible] (non [illegible] compli 300) [illegible] richiedere [illegible] la [illegible] verifica [illegible] a [illegible] un [illegible] tecnico [illegible] specializzato.

Già [illegible] a [illegible] partire [illegible] da [illegible] una [illegible] profondità [illegible] dell'acqua [illegible] di [illegible] 2 [illegible] cm [illegible] e [illegible] una [illegible] quantità [illegible] di [illegible] acqua [illegible] di [illegible] 4 [illegible] cm [illegible] la [illegible] pompa [illegible] si [illegible] avvia [illegible] automaticamente [illegible] e [illegible] pompa [illegible] l'acqua [illegible] fino [illegible] a [illegible] quando [illegible] il [illegible] livello [illegible] dell'acqua [illegible] non [illegible] è [illegible] sceso [illegible] di [illegible] circa [illegible] 1 [illegible] cm.

Ristabilire il livello di attivazione (non compli 300) [illegible]

Cicalino di allarme esterno (accessori)

Ai morsetti S+ e S- è possibile collegare un cicalino di allarme esterno a 12 V DC con assorbimento massimo di 30 mA. Il cicalino di allarme emette un segnale acustico in caso di allarme.

Con il ponticello 300 è possibile selezionare diversi tempi di ritardo per il cicalino. Vedere il capitolo "Ponticelli".

In caso di impianti doppi: Spie di allarme o lampeggianti esterne a 230 V (accessori)

Collegare a una fase a 230 V (max. 1 A) a scelta N e 41.

Inserire un fusibile da 1 ampere (T) da 40. Il circuito è protetto da F1.

Il ponticello BRX2 deve essere:
Chiuso per funzionamento BRX2 (morsetti ===)
Chiuso per funzionamento BRX2 (morsetti _ _ _).

FUNZIONAMENTO

Funzionamento di prova e verifica del funzionamento

1. Aprire il rubinetto di presa del gas.
2. Aprire completamente il rubinetto di uscita del gas.
3. Mettere il selettore di funzione in posizione di riscaldamento.
4. Riempire il sifone e controllare la tenuta.
5. Ora è possibile accendere il bruciatore. Osservare attentamente la fiamma di accensione e l'apertura di sicurezza.
6. Si deve sentire il rumore di funzionamento della valvola del gas, che si deve aprire.
7. Richiudere l'apertura di presa del gas.
8. Verificare la tenuta del sifone, del sifone di condensa e dei collegamenti.

Modalità automatico

Il funzionamento automatico è controllato dalla sonda esterna. Affinché il bruciatore si accenda è necessario che la temperatura misurata dalla sonda esterna sia inferiore alla temperatura di mandata impostata sul regolatore. Il funzionamento automatico (con ponticello 300 posizionato) è indicato dalla luce verde.

ATTENZIONE! Il calore eccessivo può provocare danni (ad esempio, raggi solari, calore eccessivo, fiamme libere) alla centralina elettronica. Evitare che questi fattori influiscano sul funzionamento.

Modalità manuale

Premere il pulsante per circa 3 secondi. La luce verde lampeggia. La temperatura di mandata può essere regolata tra la temperatura minima e quella massima impostata.

Disattivazione

Premere il pulsante per circa 3 secondi. La luce verde si spegne. L'impianto è disattivato, ma sotto tensione.

Per motivi di sicurezza, prima di effettuare qualsiasi lavoro sull'apparecchio, portare l'interruttore principale su 0, quindi chiudere il rubinetto del gas.

Ispezione

Per garantire un funzionamento efficiente e sicuro, è necessario ispezionare e pulire regolarmente l'impianto.

MANUTENZIONE

Con regolare manutenzione è garantita la sicurezza ed il buon funzionamento secondo la norma EN 12056-4.

Affidare la manutenzione esclusivamente a personale qualificato.

La manutenzione deve essere effettuata esclusivamente da personale qualificato (almeno ogni 3 anni per edifici commerciali, 6 anni per edifici di tipo residenziale).

Prima di qualsiasi intervento, staccare l'alimentazione elettrica dell'apparecchio.

Verificare la presenza di eventuali perdite di gas e di acqua. Le tenute devono essere sostituite.

Controllare il funzionamento corretto dei seguenti componenti:

1. Verificare la pressione del gas di alimentazione e la pressione dinamica del gas.
2. Aprire completamente il rubinetto del gas; verificare la tenuta.
3. Aprire la valvola di sicurezza; chiudere il rubinetto del gas, quindi verificare la tenuta.
4. Prima della messa in esercizio, effettuare un'analisi dei gas di combustione; verificare la regolazione della combustione.

Le impostazioni di fabbrica non devono essere modificate.

5. Chiudere il circuito, eseguire il rabbocco e cambiare l'acqua (se necessario).
6. Pulire il sifone (se necessario) e riempirlo di acqua (se richiesto dalle norme locali).
7. Verificare il livello del sifone di raccolta.
8. Controllare il funzionamento.
9. Verificare la tenuta elettrica della connessione. Il cavo di messa a terra deve essere più lungo rispetto agli altri cavi, in modo che, in caso di sfilamento accidentale, venga staccato per ultimo. Sostituire eventuali componenti difettosi. Se necessario, sostituire.

Attenersi alle disposizioni nazionali, regionali e locali. Redigere un rapporto di manutenzione, indicando le misure adottate e i risultati ottenuti.

Controllo dell'olio

(Valido per le serie 08/2, 25/2 e 35/2) Per garantire un funzionamento efficiente e sicuro, è necessario controllare il livello dell'olio. L'altezza di riempimento dell'olio deve essere compresa tra i segni di MIN e MAX. Per il rabbocco utilizzare olio per motori a 4 tempi SAE 10W-40 (API SG/SH/SJ). Non riempire eccessivamente.

- Se il livello dell'olio è troppo basso, rabboccare fino a metà del livello di riempimento. Controllare il livello dopo 300 ore di funzionamento, comunque almeno una volta all'anno.
- Se il livello dell'olio è troppo alto, eseguire un cambio olio. Per il cambio olio è necessario un contenitore per la raccolta dell'olio esausto. Per il rabbocco e il cambio olio, utilizzare esclusivamente olio per motori a 4 tempi SAE 10W-40 (API SG/SH/SJ) con la dicitura "DKG" o con la dicitura "DKG".

Cambio olio

(Valido per le serie 08/2, 25/2 e 35/2) Per garantire un funzionamento efficiente e sicuro, è necessario effettuare il cambio dell'olio dopo 300 ore di funzionamento e successivamente ogni 1000 ore di funzionamento, comunque una volta all'anno.

Se l'acqua di condensa è molto acida, è necessario effettuare il cambio dell'olio più spesso.

Per i cambi de l'il i de e ri i are l il i era e idra ic HLP de a cia e di i di i da 22 a 46, ad e . N di ESSO DTE 22, DTE 24, DTE 25 di M bi .

La a i di abbl cc di 380 c³ e e e M iC UC 08/2 M e 25/2 M e 1000 c³ e e e M iFree 25/2 BW e 35/2 BW.

La ca era de l il e e ere abbl cca a l l c a a i di l il i dica a. U l - acca ic ca are i g a de a - a.

Controllo del gioco tra taglienti

(Va id l l e e e c gira e). C - a e a i il e a da de e i de a - ggia e de a a e de e i di c ega e e fi aggi e i a a il e, i ge e ece a il .

I ca di id il e de a a di - aggi , a e de a i di f il - a e l l a a di i ra il e i ffi- cie e (e de a a b ccaggi de a a) fa c a e l a di ra de a gira e e de g di i ra i e da e e e l i i e ece a il .

C e i e adeg a , ad e . e i e - i e , i bi e i ra e i gil c a ag ie i a i e e a ia a di ag il . Rid e e e a e gil c a ag ie i - e il e a 0,2 .

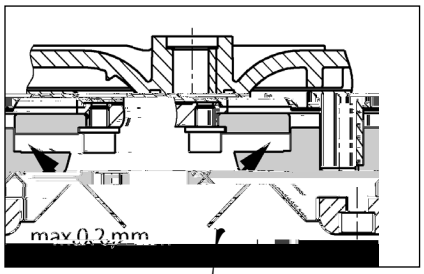

Regolazione del gioco tra taglienti

(Va id l l e e e c gira e).

1. B cca e i e di ag il c e e di eg e a i e e ag a e ce a e.
2. Ri e e e e di e il e, i - e di ag il e di c di eg a il e, i di i a e e e di e il e e i e di ag il .
3. B cca e i e di ag il e e a e - a e e c a i e e ag a e (c ia 8 N).
4. C a e a ibe di i e de e di ag il e i ra e a e e i gil c (a. 0,2).

Se i gil c a ag ie e ecce i , i - e e a di c di eg a il e. Ri e e e fa i 1-4.

PICCOLA GUIDA IN CASO DI ANOMALIE

La stazione non funziona

- C a e il e di e e, f ibi e e a - a e. S i e i f ibi i dife i l l c f ibi i c g i e i a i i a i. I ca di a i a il e i e a, c a a e e e i ci a i e i il c ie i.
- I f ibi e a b di e i e 2 A i e e e i a fl a e di c e 230/12V, i a a e e i ci a di c e a - e a 230 V l i dife i. U f ibi e dife l de e e e e l i i l l c e de e l i e a e.
- L ea di a i e a il e da eggia a, l i - i e l ad e a de d e
- C a il e ga eggia e b cca a = chi de e a a ci e ca de aff , a i e i c e chi di i ia i e e i b ccaggi .

La stazione non funziona, messaggio di allarme

- I e l a e l a e de e i di a i a ich a a b cca a = chi de e a a ci e ca de aff - l , e i e ba i , i a e a i a, l a e i g a e i e e i b cc .

Prestazioni di pompaggio ridotte

Sa ci e ca e a i ea di a da a l a e a c e a e

Kwalifikacje personelu

INSTRUKCJE BEZPIECZEŃSTWA

UWAGA!

ZASTOSOWANIE

Gl e dl d c e ia h- e h e, je ciek feka ch d h i iadaj ce- fika LGA k, - kcji adaj i dl h- e h a ia ciek i aacj a e fi a- l a ciek gl da- adl egl a caj, ka k ad ie.

Zbil ik a ahia e a ak a - l k 2 e- t a ld i a ca h- ej 7 d i.

S e t ik ie je a ahia , ec je chi- il h- ed id a ie ld t h- k ej ed g l g P 44.

Je e i i a acja l da k, a a ra id- k l l a ek l a acja db a i gl d ie h e ac e ie , ed e t ik he ia aga ia i ej D ek l K ha bi- l ci E ekt ag e c ej (EMC 2014/30/EU) i adaje i dl a l a gl da- ach dl l ch jak l dbil ik d c dl ieci a i a ia e ek- c egl. W had- k h d c e ia dl ieci h- e k l ej a e- e ie ak ad- b biek h- e l egl a ia ie h h- e ła - a fi al- l kiegl ahi cia a e i ic ie - a- c aj c l d ł ci a ak ce ia.

Pl dc a. ek l a acji i a acji a e h- e- ega h- e i. ra a i l- k aj ch l a h- e l ka ch, jak a h- k ad:

- P- e h h ie ciek l a e ka- a i acji b d k id ia ek (h. E- t- hie EN 12050 l a 12056)
- B d l a i a acji i kiegl ahi cia (h. Nie ech VDE 0100)
- Be hiec e l - d e i t dk ra- c (h. Nie ech Be -SichV l a BGR 500)
- Be hiec e l i a acjika a i ac j ch (h. Nie ech GUV-V C5, GUV-R 104, GUV-R 126)
- l a acje i - d e ia e ek- c e (h. Nie ech GUV-V A3)
- Och a h- ed ek l j EN 60079-0, EN 60079-1, EN 60079-14, EN 60079-17:2007 l a EN 1127-1

Zakres dostawy

- Zbil ik h h (h ha i) ik ie- a- ci. k a dl cie
- K a ka ed kc j a DN 150 / DN 100 d a cl h 500 i 1000
- M fa a ad a a da l dh ie- a ia (cl h i 1200 h c e ia e a c e l bej a i)
- K ie- h- c e il da - i ci g- ł c egl
- Z c e e a c e l bej a i da - i ci- g- ł c egl
- U. c e ka (- c e ki) ka e da - c ej h h e b a l ej - bda egl dl DN 50
- Ma e ia l c j ce da bil ika
- K a a t a da - i ci g- ł c egl (cl h i 300, 500, 1000 l a 1200)
- S e t ik (ie dl c cl h i 300)

Tryb pracy: Praca przerywana S3, patrz dane techniczne

MONTAŻ

P- e h h a ia h a l a ai al- a a jak l l j ca i h b abe hie- c h ed h e . Obl k ia ad e ki i e e a i h d egaj c i ekcji i lb- d e a e ach a 60 - ce e t h e . - e t bl c .

Odh ie a ie: R- t ci g l dh ie- aj c a e h t ad i addach.

Dl : Na dl l ie h- ed bil ikie a e a l a a l da iec c l ej.

R- t ci g ł c : Za ka t , - t- ci g- ł c a e ai al a a- h- a l da iec c l ej. Je e i ka t ej b ak je ak e ie dl a i a acji, ed a e dl ce- fik a h- e EN a - t .

R- t ci g ł c a e h t ad i- a h a adl ka h il h dhi- e ia.

Ce e l d l d ie ia h ie c e ia h ed- ie ia i a acji a e h- e id ie l d ad- iaj c d ie k bil c .

UWAGA! W e kie - b k ce dl l d- a ia h c eg ch e e e dl bil- ka l je dl k ca ak a l- e e l b t 6 N .

Montaż zbiornika

Za k a a dl l cie (h-), ce e ie l i ia ia ej cia l d h dc a l- a .

UWAGA! R- i c g h- ł c a i l e , i kich d l ach bl c ch _ ach d _ h i 300, a e- (, a a l i ie jak, ajb i ej i , a acji h r c i ak a egl k a a i _ a ia. K a l i h (l ie , l k i d , aj- , ej 180 i d d , k a d i r- i h i l e h , adl ia ia. Z h l d r _ , h a ia d r kich ie _ ej l e d j i d h be l d h e i d a l r. Ce e r ik i dia egl a l r a e k, a l d h- ie _ a ie r- i c g r d l l egl jegl , aj- _ h r kcie. R- i c g l d h ie _ aj c l , a h d c i d l d h ie _ a ia bil- , ika.

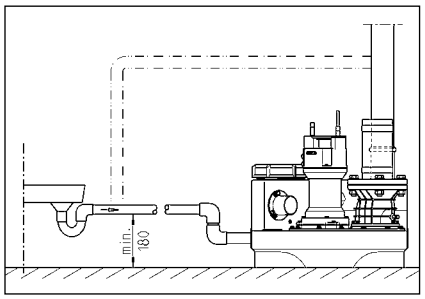

PRZYŁĄCZE ELEKTRYCZNE

P- ace e ek- c , e h- l h ie, _ c ce r- b , e- i , ik- a e e- ca i ł c , ie fachl d .

P- ed i h c cie _ e kich r- ac e ek- c , ch , a e j i _ c k (, a acji g ia dka i a e , i , ab , ie , a _ l i , iek da e i ł c a ie h- e l l b _ ecie.

UWAGA! W _ c ki , iecil ej , gd , ie a r- a l d ie! W ikaj ca l da l e h l d a akt ca ia i- k d a ia.

Na e h- e _ ega ak r a, ch l- (h. EN), h- e i k aj ch (h. VDE) l a h- e i i ej d r egl a k adr a e ge c- , egl .

U a i , a gd d l i , ahi cia , iecil egl , ahi cie , a il l i (a acji (ha- ab i k a , a il l a)!

(, a acje h iadaj h- e c , iki h il r , a h e (ł c aj r b ł c aj h h a e, l cil d , a r l d. S g a ak r c , i egl a ej (, a acji i fl- je l r _ hie, i r akt ca ia d ia a ia, - , ie i ed, gd je , l h- ej cil e.

W h- kadr b , i egl t g a ia , i h h a , a i jej ł c a ie h- e e- (, a r j e il e. P- ed r r a ie h r c , akt ce a e j i _ c k g ia dka, gd h l _ g i ci r a , r je a- l c e ł c a ie h h. Be h- ed ia g ai acja r e- ek ie je _ rea i l a a.

Instalacje na prąd przemienny

(, a acj , a e h d c i d h- e i l k i a egl g ia da _ kl egl , ajdj- ceg l i _ r ch h ie c a i r h ej h il r dhi _ e ia i abe hiec i be- hiec , ikie 16 A (be ł ad l cil).

Instalacje na prąd trójfazowy

Ce e k a ia h- ł c a e ek- c , egl da h- e h , i a e h- e d ie h a- id l a i , a l a e, 5-bieg r e g ia- d _ kl e CEE, , ajdr j ce , i r ch h ie c a i r, h ej h il r h dhi- e ia (3/N/PE 230/400 V).

UWAGA! Jakl _ h e abe hiec a ia e ek- c , e i , a acji a e , l l a ł c ie be hiec , iki be ł ad l cil e r ba r l a l cha-akte- _ ce C.

Montaż sterownika (nie dotyczy compli 300)

S e ł , ik , a e ek h l al a ł c ie r ch ch h ie c a iach, h ej h il- r h dhi- e ia, a jegl l b- dl a h , i a b i , a e a k i a. S e ł , ik h i ie b ł a l dl _ h , d r l i i ka dej ch i i k , ł . W i ka i gl h ie- al a k h i i g h ł ad i dl r k d a ia , e ł , ika.

Poziomy załączania i wyłączania

P r k ł c a ia i ł c a ia l , d da da ch i , a acji r a il e fabc , ie i da , a da-dl ch , l k i cid l r.

Je e i c , l bie Pa _ l i , e , l k i cid l r _ ed , a e , a l l (efi il a h r k d a ia (ie d _ c d h i 300), gd l e d j i dl a ka ia a dl ie.

(e h r k d a ia da a a- r (+ 2 c) l a h- l bci a iach, c J ch i , a- acjach d r h ch (+4 c) r a ia- , e h- e e ł , ik a l l h b a l- a c , .

Ustalanie na nowo poziomu załączania (nie dotyczy compli 300)

Najhie- ł c i , a acj r ch r, h- e- ł c ik - b- c , - 0 - a r l a r a i , a 0. W egl a ie h r k d a ia rea i je i l d r e We- fika l - ha- a e- - a a l gl ch - A a l ga e e- K1 h ha- ej j - t ie e ł , ik. P t i , ajhie- de l J a h- e t c , k- l d r ł r.

Na e- fika l - e ha- a e- - a a l gl ch , ajdr j i - dild ie , el , akt a e P1 - P2 - P3.

- P1 = F r kcja diag l , c a
- P2 ieci i = a l d , ajdr je i , ad il e ł c a ia, ec je c h- e il e ł c a ia
- P3 ieci i = a l d l i g ł i- l ł c a ia

P t i , ahe i bil , ika dl d , ej ka- d id r l d. P i , a i ieci _ kl dil da P2, a gd ieci i - , ie dil da P3, ed , a e dl , a egr acji.

P t i l b- ci r bk egr acj , ajdr j c i h i ej dild P1 l d al b t _ kie- r k r gld _ r che _ ka ek ega- ra. Te- a a e a r i h ak bil , ik r h , iej k r ł c a ia i h r c i. l bld- , ie, ab d. Je e i iel , a dil da P3 h a i , i ada , ed h i l b- ci r bk e- gr acj l a l b- kie- r k r gld- , r che , ka ek ega- a i a r i h , iel ak.

C , l ci e h a- a ak dr gl , a dil- da P3 h- e a ie i ieci, a a _ ie l _ t iel b- ci r bk egr acj kie- r k r h- eci , dl r ch r , ka ek e- ga- a, a dil da P3 a a i i h l , ie. P k- d c a ia l d egl a .

Instalacja alarmowa

S g d l r e- kach- ea i l a e a- - l l h c , ej jak i ak r c , ie. Se- j e, a- e, e l d d id a ia , ieci e ek- c , ej i , a- acje a a- l e g a j ak t ca ia h- ac i ika h h (c e- l , a dil da h- AD 00 i d _ h i 300). Jed l c e ie, da a je- i egł a , g d ak r c , . Te , g d ak r c , l , a ł c j jed ie h h- e r ic e r e- ki r b h- e jegl ga e , a e l d c a ie.

Je e i iej ce l , a r ie h a , a ak r- c , g a i acji ak t ce , ed g d a a- l l , a h- e r a , i l a da ej h h- e , k be h a cjal (a ci ki 40 i 41), a k cie l b l d r (h- kadr d _ h i 300 e c de). Ze k ie , g a i a- cji bil ce j a ak a l bci a l h- dl 5A / 250V AC. S k l ie- a i h r ic r e- ki.

Akumulator dla instalacji alarmowej (nie dotyczy compli 300)

U- d a ie a a- l e je _ e- j ie a e e l d ieci e ek- c , ej - j. h- kadr a i- k r h d r ie, a _ i a a- l l ki , a- ie l d. Ce e dl h ad a ia i , a acji a a- l ej dl id a ia - ie h- kadr a ik r h d r a e a l l a ak r a r a- . O l - h- e t c e ed - ic ki. Pl d c ak r a r - dl h- ł c a ia - l d a gl dl ki h- e id a _ ie j ec r a l l - c dl a- c l , ch h- e a l a a ek kabl- ch. Ak r a r - a , je _ a ie a i a i h- d e h ł a a- h , h e l k. 1 gl d i . P h l , h j a ie i r i a i a ia, ak r a r - je a r l a c , ie ł ad a .

Na ł ad a ak r a r - d id a h- e l k ł l 24 gl d i , h e e a ł ad a ie l i ga i h 100 gl d i ach ł ad a ia.

Na e- egr a , ie k , ł l a _ a , l ak r a r - a! W _ ce r , a e l d c gl _ ieci ak l a i ga i a j l kie- gl _ a r l d. Na _ a ie d i k a a- r ak c , egl h i , l h- e ki ka i r , ie , iej a r a a ie , ej a- l ci. Jegl l l l k e a , a l k. 5 a. Na e l d- , l J a da ł h c cia ek l a acji i h 5 a ach d l k , a i a .

S J l a r ak r a r - ł c ie 9V! W h- kadr J l a ia ba e- ii r ch ch, _ h r je , iebe hie- c e _ l ek h ji!

Licznik godzin pracy

O cj a ie, l , a _ e ł , ik r a l J- a ic , ik gl d i h r ac (ie d l c d h i

300). W ce a e k ci h t ca ic ika gd i ac dl 8 ie k idl g ia dek a ce iej c BSZ. Je ei h- adkr l egl t ce ia i a acji ie a hi gd, ed ae ic ikgl- d i ac b ci l 180 .

Wyłączenie wewnętrznego buczka alarmowego

Nie dl c d hi 300. Zdj h- g a l k (BRX/BRX1). Ab ie r aci cki, ae a adi l k a hie 2-bieg- l ej i r hie il ej.

Zewnętrzny buczek alarmowy (osprzęt)

O l- h- e t c ed- ick i et ika.

Di aci k "S+" la "S-" l a d c dda kl , l b g a i a - akr c a hi cie 12 V DC bi e- d- ak. 30 A. B ce k a a- l a ed g- ce ia t c b t c .

W h- adkr i a acji d hi 300 l a jak l h- d l i a a- ie ae ld iecie ek- c ej, a d k l al je a bil ik- dl d h cji.

W instalacjach z dwoma pompami: Zewnętrzna lampa błyskająca lub ostrzegawcza (osprzęt)

Pl d c i a 230V (ak .1A) dl aci k- Nl a 41.

Zai l a l ek h- e ie ci aci k- U a ac i k 40. Ob d ek- c je a- be ec l h- e F1.

U a i k BRX2 a h- j c b:
La ab kaj ca be BRX2 (e a e ===)
La al ega c a BRX2 (igaj ce _ _ _).

EKSPLOATACJA

Próba działania i funkcji

1. O l- i k- c k bil ika.
2. O l- i a r a dl cie i- t ci g- ł c .
3. Pl d c i a acji dl a hi cia, - - ci r ag a g a i acji kl ej l ci fa i i- h a.
4. Na h i bil ika dl h il r d ca- a ia.
5. Pl ha t c a i i l h- ia bil ik. Di ka ie h h dda l be- e acji h- e l - c k.
6. Pl d ie h l i- c ie h ak h- d- ca ia h il h a d h il d ca- a ia, a l de ie i a a- .
7. O - c k a i k h k- i r ce k.
8. Pl h- e ik a c k i d c a ia ka- a di c e l bil ika, a- a i- t ci g .

tryb automatyczny

Ni a - be ac i a acji je - b a l a c . W ce r, h- d c ik a e r a i a h cj "A l a ik". Pl- h- e (eg t a e d- c a ie a e, e ld h l a a- je t c a ie i t c a ie h h ld ied i dl a r, a h e, ie ia bil ika. P- aca h h (h- d hi 300 gl- l i dl h- ac), g a i l a a je - ie l, dild .

UWAGA! W h- adkr j k l d- eg dl h r (h. h- c a ie l d ba e r) ae a r adl k ie h- d a i e a h b ab i a acja h- e h h i gda ada h- ac ie a l a - bie e t- a ia (ie h- aca ci gda, gd j r je a- g t e ie h- eg a ia, ika h h).

Tryb ręczny

P- d c ik r a i a - b c "Ha d". Pl ha h- ac je ie ae ie ld a r h il- r ciek , - bie h- ac ci gdej. Z eg l- i d- ld h h a ie ae lb. e- l a h h- e l - c k.

Wyłączenie z ruchu

U a i h- d c ik a "0", a r je e a h b t c e ie h h. I a acja a a- l a je a ada gl ad l dia a ia.

W ce ach a a c ch i e- i l- ch e t ika r b h h ie a- e r a h cji "0", a h- e t c ik r, ec a e aki h- adkr j l a c k g ia dka.

Inspekcja

Ce e r- a ia be iec e a ek h la- acji a e dl k a i d ie i c ch k- t i t kl ch i a acji, t c ie ht- ce ia i a r ci gach.

KONSERWACJA

Za eca h ad e ie e- i l a ia ed g EN 12056-4.

Ce e ahe ie ia - a dej i be a a- j ej h- ac Pa a i a acja a eca a a- cie r l e- i l ej.

Se- i l a ie i a a h- e h- h i ciek feka ch h c b h ad l e e fachl c c l i l ci d 3 ie i ce h- adkr a l a l biek ach bil t eg r kr, 6 ie i c ch h- adkr d ie l t- d i ch r b 12 ie i c ch h- adkr dl jed t d i ch.

P- ed t h c cie e ekich h- ac e ek- c ch, a e j c k i a acji g ia dka i a e, i, ab ie a t l ie da e t ce- ie h- e l l b - ec e.

Sha d i h- e l d g l- i c k h d k e r kl de c ika i echa ic i che- ic i. P- e l d r kl d l e b da a- a e ae ie i .

Pl dc a e- i l a ja a eca h- e h a- d ie a h- j c ch h- ac:

1. Skl t l a ie iej c h ce h d k- e c e l ci h- e g di a a- r i l ce ia i a acji.
2. U- chl ie ie a r ; kl t l a ie h d g de h a l ci- ch , a ie kl iec l ci d eg- l a ie i h a t- a ie.
3. O a cie i d c e a l- t eg l ; kl t ag ia da i k- ki (k ah).
4. C ce ie h h i - ef iad j cej h- t ca i- t ci g ; kl t a i ika it l kl a ia.

   Z e i ika i g ie l e k- a d ie.
5. Kl t a l ej r, r hde ie ie a r b jegl ia a (l ie j r je kl l- a l ej a).
6. C ce ie a bil ika (ae- l ci d h eb, g. l g ce- g ch), h r a ie r c .
7. Kl t l a ie a r bil ika.
8. Cl 2 a a k ie l g e a acji d .
9. Kl t a ek- c ch k h e i- a acji. S e t ik je be l b t- gl a e i d l ak r a l -, d h l- d r je kl iec, l eg a r, ej kl t i jegl di ia a ia. O c egl, h t c k ej a hi cia i a acji a e h d ie h- ak bil ik, a l de ie i a a- i- fi- r j c l l ki a ie l d. O c egl, ae, l ci d h eb a e c c a h ak.

Pl kl a i r h- ac i ek c ch a e r- ch l i i a acj h- e h- e t a- d e ie j l a ch h- b d ia a ia. Na e a e i l a ia a e h- d i h t j kt h da ie kich c l ci i i j ch da ch.

Kontrola stanu oleju

(Od i i kl d a acji 08/2, 25/2 l a 35/2). W ie ej kl ej l ci ae h- l a r b e ci k e i i b l e l kt h h i j h a i ikie e bil ika. O l- d ahe ia ia i h- c a ia l ei a k ie r ce ia ld e - r bk a hie ". W ce r kl t i ig ch ie cie i r ce iaj c ch ae ca kl icie, a e ka i h- ci l ej kl l- l ej ej dl c egl ac ia h ia t egl .

- Je i dl l ej h- ed a a i da (kl- ec), ed l ej ae ie i . Skl t l a h l ie h da ch 300 gl d ach h- ac , jed ak ak a ie h 6 ie i cach!
- Je i dl l ej ada h- ed aje i l da l a c ec ki a iec ce , ed l- c l ie r ae dl k a ia ig l ch ie cie i r ce iaj c ch. Ce e i l a ie kl l- l ej ej l a a l a d da kl ee k d a egl r d e ia k r ceg dl kl t i

[illegible] cel ci DKG" i k- ci j iej ce
-bki a ej iaj cej a ai e DKG .

Wymiana oleju

(Od i i k dl i acji ha i k
08/2, 25/2 a 35/2). Ce e l i g icia be-
iec e a ek la acji a e ie e
a ie ia ie l eje ie i 300 bl-
c l gd ach, a a e 1000 bl c l-
gd ach. W ha adk- i kiegl - ebieg-
ie l, egl bl c l gd ach, a e dl-
k, a ia l ej ie ad iej i a
k-.

W ha adk- ciek l dl ie kach cie-
ch, ia l ej a e dl k, a c -
ciej.

Dl ia kl l- el ej ej, a e , j-
l a ie a, l ej h d a i, HLP
ka ie ek cil d 22 dl 46, .M bi DTE 22,
DTE 24, DTE 25.

Il a ie ia ia , l i 380 c³ ha adk- h
M iC UC 08/2 M a 25/2 M, a
1000 c³ da h M iF ee 25/2 BW i 35/2
BW.

Kl l- el ej l , a ie ia bl c ie
h- el il ci l ej. P- e ie ia ie h-
ad id , kl de ia l .

Kontrola luzu cięcia

(Od i i k dl h ik ie c)
Kl , l a -b bl d h
l a -b bl c e il ei a l ach i a-
ac j ch kl d g de a id l egl dl-
k- ce ia i a ie l eb dl k- ci .

W ha adk- hie ial b i e ia da j l-
ci l c e ia, t cegl ha a a-
cegl ac -b iej aj cej i da j l ci
ci ia (bl k a ie i h), a e eci
fach d kl , t ik a i echa i -
t d- ab ia ia i a ie kl iec l id l k a
ia .

L ci ia j c id ik ie
c i l c l a ie d-
h ied i i h- da i, h c e il ie-
e. L ci ia h ej 0,2 a e
iej .

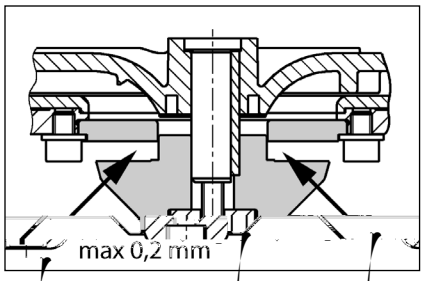

Regulacja luzu cięcia

(Od i i k dl h ik ie c).

1. Zabl k a ka ak ie d- e a ik -
c i k- i ce a- -b i b- l .

2. Zdj k ak k dl ci kl , ik c i
jed h dk adk eg- ac j , a a h ie
h t e a ad i k ak k dl ci kl i
ik c .

3. Zabl k a ik c i h- k- ci gl
h l ie -b i b- l l e dk-
ca ia 8 N).

4. Sha d i ekk ch- b l egl i-
ika cegl l ie ie ci ia
(ak. 0,2).

Je ei ci ia je b b d- , ed
a e a h dk adk eg- a-
c j . Na e h k i kil d 1
dl 4.

MAŁY PORADNIK USUWANIA ZAKŁÓCEŃ

Instalacja nie działa

- Sha d i (a ci ie ecil e, be iec ik
i c ik - id l- h- dl U. kl-
dl e be iec iki a e ie ia a
akie a e d g de ha a e-
a il l ch. W ha adk- h a a-
j cegl i ad ia a ia a e e a
ee k- ka b- ad ik d ia- l b- gi
k ie a e , h d ca a.
- U. kl dl e , be iec
ka l- kl 2 A a fi a a e-
i cegl 230/12V, be iec ik i ik
l a l dej cie a h d e ie 230 V.
U. kl dl e be iec iki a e ie-
a akie a e d g de ha a-
e- a il l ch.
- U. kl dl kabe h- c a iecil egl ,
a a a e eci c ie h d-
ca J i
- Zabl k a c ik k ak = a-
k a a dl cie, l - h-
k- c kl i - bl kad .

Instalacja nie działa, sygnał alarmowy

- Te- i a - j ach i ika l a-
l b d, gd a ha bl kada h
= a k a a dl cie, l - i
bil ik, j c k iecil , de-
l J a l h- h i - bl-
kad .

Zmniejszona wydajność tłoczenia

- Za a - i ci g l c ie l da
ca kk iciel a a
- Za ka - i ci g l c = h e ka - -
i ci g l c
- Za ka aka a, h a= a k a
(h- hadk- d i 300 h- i - -
ci g l c) l c ci ka h
- Za ka el dl ie- e ie h = l c ci
- i ci g h ha- bil ik i kl , l a
l l- .

Pali się sygnalizacja "Drehfeld falsch"

BEZPEČNOSTNÍ POKYNY

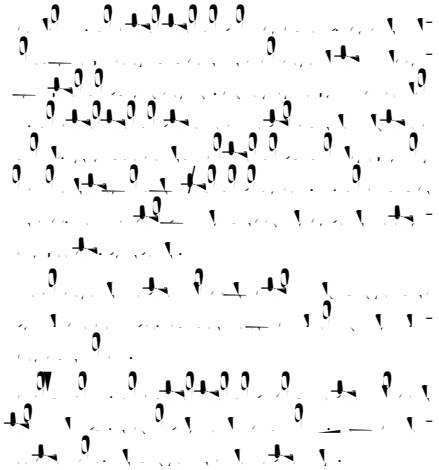

POZOR!

Kvalifikace personálu

Bezpečný způsob práce

Bezpečnostní pokyny pro provozovatele/obsluhu

Bezpečnostní pokyny pro montážní, kontrolní a údržbářské práce

Svévolná přestavba a výroba náhradních dílů

Nepřípustné způsoby provozu

Pokyny pro prevenci úrazů

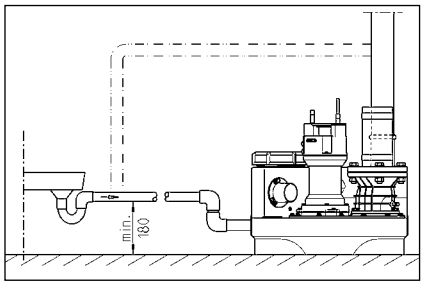

ELEKTRICKÉ PŘIPOJENÍ

P ce a e ad , k ek eb e j b d je k a- ifik a e ek ech ike .

P ed ka d ac h e l r k a e a abe e e, ab a e e h ji l b a- ji d a .

POZOR! S l r k ikd e k de e d l d ! P ad ik da e a edek ch a k e .

Je l d d l a ech a l (a . EN), i d ed i (a .. VDE), jak i ed i ch l l a e e e- ge ick ch .

D d je l l a (i ek)!

Za e aj l b l d l e l h adi- , k e e ad l i l i a a l d a e, e ek i e e. Z k a e ab d a h a h a e ic a i- je f k ch i ehd , k d je e ech d .

P k d e e ad i h l , e l a- je e. P ed l d a i ch b a e a l ka, l e b e ji ak e ad l l ch a e a i l a l . Ta ch a e l h e a.

Zařízení se střídavým proudem

Za e b i je l e d d ai a l a k , k e je a ch l b a i ad l d a je aji a ji k 16 A (a l).

Zařízení se třífázovým proudem

E ek ick i je e e ac h a e- b l ede 5 l l k CEE, ai a l a l d e ed i , k e je a ch l b a i ad h adi l d (3/N/PE 230/400 V).

POZOR! Jak ji k a e je l - a e a ji k eb a a C cha ak e i ik .

Montáž řídící jednotky (ne u compli 300)

d c jed ka b l l a ch l b a i ad h adi l d a jej k b d a e a. d c jed ka b d b e , ab b a kd k i l jej k a. V k hk d ch a k de - l a l da e d c jed k i i .

Hladiny spínání

B d l a a j l i b a- a e a a da d k k k - h a e .

P k d l e ji l k k , e l defi l a b d a (e c i 300), l e ji ak e d j ke d k .

Da ac b d l ach (+ 2 c) a d ji ch a e l i k l (+4 c) ak d c jed ka a a a ick .

Nové určení hladiny zapnutí (ne u compli 300)

Za e a ech d l d b d k i- d , a l d -0-a ika (Ha d-0-A ik) a a i d h 0 . Se e b d a e l d d A a l g h d c a K1 a l a a e . Od a e a ech d l d b h ed k d .

Na a a l g h d c a i e ach ej i e di d , k e j l a e P1 - P2 - P3.

M ek BRX2 a a e edl :
B e.k be BRX2 (he a e ===)
-a l BRX2 (b ik _ _ _).

PROVOZ

Zkušební běh a funkční zkouška

1. O e e.i c k- d- e.
2. O e e l ka k l k a akl- -b .
3. P i j e a e a a ab , k - r j e i dikaci l e b e.
4. Na e d- a h hadi a b .
5. e-hadl e ab ea h- d d- . Sed je h- b. h e- i c l e .
6. P i k a a.e hadi h a r- e- dej e, ad bl d ab r- a h a a e .
7. i c l i- l k- j ak- j e k- e a - .
8. N. kl ika i- l a i eh r- i h ekl- r j e l a d e, a a- ab r- b .

Automatický provoz

A l a ick h l je l- d- h h l- r a e . K l r- e r b kl b- kl a. l e "a l a ika". l egl- a l b d h e i h adi ab a h e-hadl h de a- ka a i - d- i. P l e-hadla (d i 300 h l h hl l l je dik e e l dil d r.

POZOR! P i ji e l k l k- { a k ad h l r- (ba) r- b- l r- kl l k- al ik h ik-ce l, ab h e.e-h ac a e i ad e h-ad al l i- h ac h l r- (d - a h l , ji ak ik ebe he. h eh l- l r- e-hadla).

Ruční provoz

Kl bkl a a a a e dl ice "- ". e-hadl h ac je e i e a i h a kl d - a h l r. P- b h ld e-h b h l b ed i- c l e .

Vypnutí

Kl bkl a a a a e dl ice "0", e-hadl je r. Pl a a e jed e h ih-a e l k h l r.

P i h-a a d- b dc jed l k ebl e-hadla e r eje l ici "0", b- d h e l r - k- e k.

Inspekce

P i ach l h l be he. l i je r- l ka d - c h d l ick- kl r a- e , e h jek l- r b.

ÚDRŽBA

Dl r- je e h p d- b- d e a l e EN 12056-4.

P i aji - a h l be he. l i Va eh l a e V di l r- e e a l r- l d- b .

d- b a e a e e- h fek i a h i j r- h d l dbl ci i e a ech 3 c hd ikl f e, 6 c je ch di- ech ce b a 12 c i di ch di- ech.

P ed kad l r- ac h e l r - k- a e a abe he. e, ab a e e h ji l l bl h a- h ji di a .

Sl jk ag l hadice h ekl i- r j a echa ick a che ick kl e. P k e i i el e- b r- ej b a.

Dl r- je e h i d- b d e- j c h - ce:

1. Kl r- h j a l efi l he- d kl a e aa- a r-.
2. U ede l r ek di h b r, kl r a enkl i chl d r, h had e e a a- a .
3. O e e a i b a h i h r- j k r, kl r a l h ak r e (kahk).
4. V i e-hadla abe h ed h h- je kl i, kl r a lb h kl aa- l e .

O e ebe, l b kl a l r l - h a .

5. Kl r a l eje, h had di ebl a l eje (h k-d je k di h ici i ej kl l- a).
6. V i i k- d- e (h had h e- b , e h de ec i ch ada k), a h d- a r k-.
7. Kl r a a r b s d- e.
8. Ka d 2 i k h h ch r a e l di r.
9. Kl r a e ek- ick i a e d- c je d l ka jak ak je be d- bl , h k-d je ak ab-d l ak r - je r l je ra ide , kl r a a f k- l . K l r- e r ede je h a e be a l k, d- e, a a h- ach h i a . K l - j hl je r l k had h eb i .

P i ed e d- b e a e k- eb- b h l r- ede d h l r. O h ed d- b je r l ad a h l k r ede- ech h ed ch ac a d a ch da .

Kontrola oleje

(P a r e h a e 08/2, 25/2 a 35/2). Jak h e l e ih-a h r- b , e ek je h r- b i e ih-a e h l bl d e-had a a e-had l e, b kl e ej e , d- e. P ca h-a d a- c l- l ej kl l- je , j kl r- be "l ej". P i kl r- ec k- ke e r- l ej l e- j kl l e e b kl hl l a ach e i .

P i kd je l ej i da l kl i ce), r- b h ed a a l eje. P da ch 300 hl di ch h l r, a i , ak h 6 cch, h e e ekl r l r!

P i kd ak je l ej i da a e i l , je r- l k l l eje i ak k- k- ke. P i l i l i l ej kl l-, ak di da e , e b a l - hl h r- b "DKG", a l a e ek- i da a ehl kl h l r- je l i "DKG".

Výměna oleje

(P a r e h a e 08/2, 25/2 a 35/2) P i ach l f k be he. l i je l h l e- je h 300 a da l eje d 1000 hl di ch h l r. P i e l . hl di h l r je r l h l r- l eje i- , jed l a l k.

P i kd e e- h a kl l da e i , ab a i i e je r l h d - l eje k- a ch e ech.

P i l , , h l ej kl l- je r l h a d a- ick i e , l ej HLP d i kl i 22 a 46 a . Sl e i ebl Nl fi- ESSO.

N h l bje 380 c³ r- e-hade h r M r UC- UC 08/2 M a 25/2 M a 1000 c³ r- e-hade h r M r UF-ee 25/2 BW a 35/2 BW.

O ej kl l- a b h a l r- ede- l l eje. P e a - edek i e e-had a.

Kontrola řezné spáry

(P a r e h e-had a e kl e). h b k e-had a a h ac a he l- ac h b i a ac je r l ekl r l a a he r- a a had je i h l r .

P i i r- c e e-hac kl r, r- j c je h l h k- ebl k e.ajc e kl r (ak bl kl e-had a) r- b kl a e j b ek- r l l l dbl ke al e eb a h- had h eb l .

e h a e i h- e a de kl r e b e a hl d t je a h- re e l h r- e 0,2 je r- l e i .

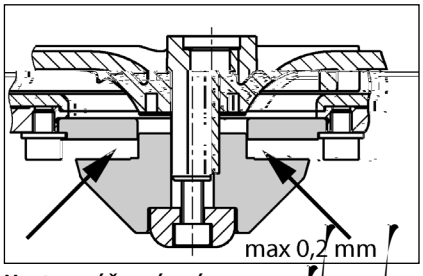

Nastavení řezné spáry

(P a r e h e-had a e kl e).

1. e h l - abl kr je ke e d e a a - h br e ce - h br i e- i h-a e .

2. Vj[illegible]e akl[illegible]a ici, e[illegible] [illegible]a-
cl a[illegible]dl k[illegible]a akl[illegible] akl[illegible]a-
cia e[illegible] [illegible]l[illegible] a[illegible]e.

3. e[illegible] [illegible]abl k[illegible]je al[illegible]e, [illegible]i h-
[illegible]e [illegible]be[illegible] i[illegible] e ih[illegible]e [illegible]l-
[illegible]a e 8 N[illegible]).

4. Zkl[illegible]je l chl d e[illegible]hl [illegible]a
l[illegible]e[illegible]e.[illegible]a[illegible] 0,2[illegible]).

Pl kd je e[illegible]a e je [illegible]i e k,
je[illegible]l d a i da cl a[illegible]dl k.
Je[illegible]l l akl a k 1-4.

MALÁ POMOC PŘI PORUCHÁCH

Zařízení neběží

- P ekl[illegible]je a[illegible] i, [illegible]ji k[illegible]a
ch[illegible]i. FI. Vad [illegible]ji k ah a e[illegible]-
e [illegible]ji ka i[illegible]ej ch a a e ech.
P i[illegible]akl a[illegible]aji e[illegible]l c
l dbl[illegible]ka e ek ice eb ka ick
e i.
- [illegible]e k e[illegible]bi. kl [illegible]ji ka 2A
[illegible]a [illegible]l dc a fi[illegible] - 230/12V,
ka[illegible]l a[illegible]da hl[illegible]d
230 V je ad . Vad [illegible]ji ka[illegible]eb
ah a e a[illegible]e[illegible]ji kl[illegible]ej h[illegible]
a hl d[illegible].
- S[illegible]l d kl e, [illegible]
[illegible]e bce
- Ob d[illegible]l k je abl kl a = a e
[illegible]kl [illegible]k, l e e . i c k a
l d a e abl kl .

Zařízení neběží, hlášení poplachu

- Te[illegible]l a e i[illegible]l [illegible], [illegible]
e. e-[illegible]ad je abl kl a = a e
[illegible]kl [illegible]k, [illegible], d e, d , h-
e l[illegible] k de[illegible]je l k
. e-[illegible]ad a l d a e abl kl .

Snížený čerpací výkon

- [illegible]kl akl [illegible]b e ce a
l e e
- Zabl kl a akl [illegible]b = [illegible] ch-
e akl [illegible]b
- Zabl kl a [illegible] ka ka = a e e l-
[illegible]kl [illegible]d [illegible] 300 , d e a-
kl [illegible]b) a . i e [illegible] l k a k
- Od . e-[illegible]ad a je abl kl a = -
. i el d ac hadi. k d e. e-[illegible]a-
d a a kl [illegible]je l .

Svítí indikace "Drehfeld falsch" (chybné točivé pole, pouze motorový proud)

- Pl ad f ch b ebl jed a f e
ch b, [illegible] . e-[illegible]ad l a ebl d-
kl = l [illegible]jk[illegible] ek ig l-
a[illegible] eldbl[illegible]k l ba. je ek ik .

Svítí kontrolka "Störung Pumpe" (porucha čerpadla, ne u compli 300)

- P[illegible] ch a . e-[illegible]ad a je k di[illegible]ici ji. .,
k e- . e-[illegible]ad [illegible] e[illegible] e e , ebl
e ek ick [illegible] e [illegible]. Te[illegible] ji.
[illegible] b [illegible]l [illegible] ede . e-[illegible]ad a
d[illegible] l [illegible] , [illegible] l , . dic jed l-
ka[illegible] l e a[illegible] eldbl[illegible]k l ba. je ek ik .

Svítí kontrolka "Hochwasser" (záplava, ne u compli 300)

- S a l d , d ije i l edl a e. hl
. e- , ebl ad , hl [illegible] k[illegible] i

BEZPEČNOSTNÉ POKYNY

POZOR!

Kvalifikácia personálu

Bezpečná práca

Bezpečnostné pokyny pre prevádzkovateľa/obsluhu

Bezpečnostné pokyny pre práce v súvislosti s montážou, revíziami a údržbou

Svojvoľné prestavby a výroba náhradných dielcov

Neprípustné spôsoby použitia

Pokyny na prevenciu pred úrazmi

POUŽITIE

Za-iadenia d-hi a-re-e-, a ie fek- i
-h-ia-e a-a ajenie, aj e a
kl- -rkcie h l- l- LGA a hl dia-a
a-re-e- a ie l dadl ch- d- a ie-a
hi l- t- akl aj d- cej -a kl ej l d-
l b k i-a- e a i.

N d- e -b a e a i l- -
kl- 2 l d hl -ca a- a a ajd h ie
7 d .

Riade ie -a e a a je, a e je ch- e
h i -ekaj cej l de d a IP 44.

P- i a cii d a -edi l a h- a
d a- -e ia a ia-iade ie iade k ch-
a e ice EMC 2014/30/EU a je hl d
-e h- ie d - h- -ed a ja-
e ej e ek- ickej ie e. P- i h- ih je
a ie e ie ci ie e hl
d ik- a ja a hl l k a-
l hl -a fi - -a je d a l k l -
-eb . a a edl aj l- l d l -
- h i - e i-.

P- i h- a a-iade a - ia d d- ia a
h- - - t d kl , -ed hi , akl aj
ie e- a l e ia, akl a h-.

- P-e- e-h acie a-iade ia a l dhadl
l d h- e l d d e ie b- dl a h e kl
(a h-. E- h e EN 12050 a 12056)
- Z-ia l a ie kl a l ch a-iade
(a h-. Ne eck- VDE 0100)
- Be he l a-rad h i -edk (a h-.
Ne eck- Be -SichV a BGR 500)
- Be he l ech ick ch a-iade iach
l dhadl ch d (a h-. Ne eck- GUV-
V C5, GUV-R 104, GUV-R 126)
- E ek- ick a-iade ia a h- e d kl h i -
-iedk (a h-. Ne eck- GUV-V A3)
- Och-a a h-ed b- chl EN 60079-0, EN
60079-1, EN 60079-14, EN 60079-17 a EN
1127-1

Rozsah dodávky

- d- e-hadl /-a i a ahl acia h-
-ba h-e h- k
- ed-kcia DN 150 / DN 100 h-e d h i 500
a 1000
- h-e e- l bj ka h-e e-a ie (d h i
1200 e a ick hl ie ia hadid l- hl j-
kl-)
- hl j acia h- -ba h-e a- ed ie
- e a ick hl ie ie hadid i hl ka i
h-e a- ed ie
- a acie e- ie/-a h-e -- e b-
l e-hadl a ebl a h- k DN 50
- -he l ac a e i h-e d-
- h- k a ka h-e a- ed ie (d -
h i 300, 500, 1000 a 1200)
- -iade ie (ie d h i 300)

Prevádzkový režim:

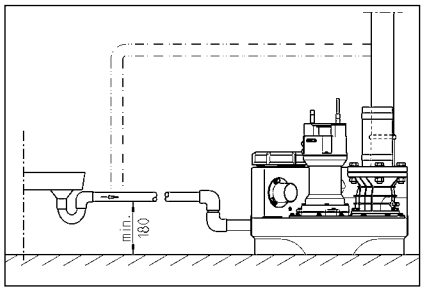

ELEKTRICKÉ PRIPOJENIE

E ek-rick ce a e-had e, - ke a eb iade ie k - a e db e ek-ik -

P-ed ka d - d ia i e ie- k a iade ia a abe - e, ab b e h i - i ji a iade ia k a i.

POZOR! Sie k ikd e e d d ! P-had ik da e ie k ch a k de ia .

P-i je e d d- ia a a - a - EN), e-ed i ecifick e k-aji (a - VDE), ak aj e-ed i ie - ch e d k a e e ek-ickej ie e.

D d- ia aj e e d k a ie (i - k)!

Za-iade ia aj h adi a ie, k - e-had e i e d a d , a e - e. P a ie ab d a h a h a iade ia ig a i je, e d k f k ej che, aj ke je e ech c .

Ak je e-had i ah-ia e, e a - ed c e a i a. P-ed d- e i ch a iah ie ka, e a i ak e-had ch ad a i e a e. P-ia e h e ie ch a e k .

Zariadenia v striedavom prúde

Za-iade ie a ie i ji e d k i - a ej d a e-ed i , k a ach - d a chej ie i ad - h de ia a je i e 16 A (a) i k .

Zariadenia v trojfázovom prúde

P-e e ek-ick i je ie e-e acieh a-iade ia je e-eb a a 5- k CEE a d a e-ed i , k a ach d a chej ie i ad - h de ia (3/N/PE 230/400 V).

POZOR! Ak e-ed-ade i k e a-iade- ie a i e a i k a eb a a cha-ak e-i ik C.

Montáž riadenia (nie compli 300)

Riade ie e d k-j e e ch ch ie - iach ad - h de ia a k d ia aj e d a e . Riade ie b d b-e - , ab b ked k - ek k a k - . V k hk d-ch a k de a da - iade ie i i .

Spínacie hladiny

Za acie a acie b d d b a- e e a da-d k k - h a-iade ia.

P kia b e i i i k k, ak e a ac b d defi a a (ie d i 300), e b i ak ad e h d j k cha i k .

I l l a d e l k l e l d l k U
- a 40. E ek ick l k h je abe e. F1.

Z k e l e ie BRX2 a a e
a ed e:
e e aj k be BRX2
(e a e e ===)
a e l BRX2
(b ikaj ca _ _ _)

PREVÁDZKA

Skúšobná prevádzka a funkčná skúška

1. O e i iaci k a d i.
2. O e a k a a l e-
de .
3. Za iade ie i j e a a ie, d d e
ka a e ed f .
4. N d a e a a aci h adi
5. e ad a e a a e a d i -
d . e a ie l j e ce i iaci l .
6. P a k h adi l h a ia ad ih i e
a k ad a ac bl d, k a
a a iade ie.
7. i iaci l l a e k a e -
e .
8. Na k ade iace ch ac ch c k l
k l j e e l d e, a a a
b .

Automatická prevádzka

A a ick e d ka je l l e-
d k a iade ia. Na a k -
k a. ie d h a ika .
P ed c l i eg a h h adi l h
a ia a e ad l d edaj c a
k a i d i a a a a. P e d -
ka e ad a (i c i 300 i a e l a
e d k) je i dik a e e l e l
di d .

POZOR! P i i e e k ch k ch
l ch (a a ie ba a) je -
eb a. k a l i ia , ab
e. e acie a iade ie aj a a ej ad -
a l l ej acej e d ke (iad
a ch d, i ak ik ebe e. l e-
h ia ia l a e ad a).

Ručná prevádzka

K k a. e e d h h e .
e ad e a ac je a ej e d ke
e i e l d h adi l d ad ej l d . Od. e-
a ie b e a l b l a ce i -
iaci l .

Zastavenie

K k a. e e d h h 0 , e-

[illegible]

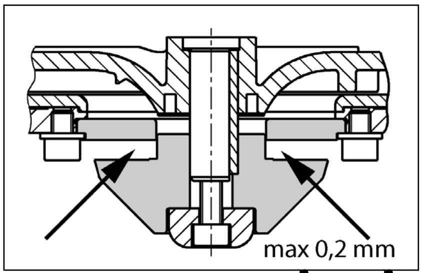

Nastavenie reznej vôle

[illegible]

1. [illegible]

2. [illegible]

3. [illegible]

4. [illegible]

[illegible]

MALÁ POMOC PRI PORUCHÁCH

Zariadenie sa nerozbehne

- [illegible]
- [illegible]
- [illegible]
- [illegible]

Zariadenie sa nerozbehne, hlásenie poplachu

- [illegible]

Znížený čerpací výkon

- [illegible]
- [illegible]
- [illegible]
- [illegible]

Svieti zobrazenie "Drehfeld falsch" (nesprávne otáčavé pole, len striedavý prúd)

- [illegible]

Svieti zobrazenie "Störung Pumpe (porucha čerpadla, nie compli 300)

- [illegible]

Svieti zobrazenie "Hochwasser" (vysoký stav vody, nie compli 300)

- [illegible]

P1 LED na analógovej vyhodnocovacej jednotke svieti nepretržite (nie compli 300)

- [illegible]
- [illegible]
- [illegible]

Čerpadlo „chlípe“ a nevypne sa (nie compli 300)

- [illegible]

[illegible] P2 LED.

POZOR! [illegible]

BIZTONSÁGI UTASÍTÁSOK

VIGYÁZAT!

A személyzet szakképesítése

Biztonságtudatos munkavégzés

Biztonsági utasítások az üzemeltető/kezelő számára

Biztonsági utasítások szereléshez, ellenőrzéshez és karbantartáshoz

Engedély nélküli változtatások és pótalkatrész gyártás

Nem engedélyezett üzemmódok

Balesetmegelőzési utasítások

ALKALMAZÁS

A c a a k a a - a k d h i f e k a k i - e e k LGA e i i g - i e - e e - e d e k e k a k a a k a e e k b h i k b - a e k - e a a k e e g e k e - a a h a - i - i e k k i e e.

A - k e a h a k a i - 2 H2O a g a g b a - e g f e j e b b 7 a i d a - a - a i g.

A e - e e a h a , de IP 44 e i i j d e e e - e d e k e i k f e f - c c e e - e.

A e - i k a k e g f e e e e k - e - e d e e , h a , a e e a e g f e e a 2014/30/EU EMC i - e d e - i e - a i a k a k a a h a - b a - h a , a - a a i - l - a e - h a - a c a l h a a . E g i h a - i e b e a j - a g a f e - g i - a - f l - j - a - e d e k i h a - i h a - a - - c a a k a - a e e e g e e f e a a t k a k e - a i.

A b e e d e h a , a a l - a e j i e - e k , e - i k , a a - i a h e i h a - t a l k b e a - a k e e . I e e k d e :

- S e e b e e d e k e k e e k e e (. E - b a - a EN 12050 a 12056 a b - l k)
- K i f e - g b e e d e k f e - a (. N e j - g b a a VDE 0100)
- B i - g - k a e k - k (. N e l - g b a a BeSichV a BGR 500)
- S e - e c h i k a i b e e d e k b i - g a (. N e j - g b a a GUV-V C5, GUV-R 104, GUV-R 126)
- E e k - l i b e e d e k e i e k - k (. N e j - g b a a GUV-V A3)
- R i b b a - d e e EN 60079-0, EN 60079-1, EN 60079-14, EN 60079-17 EN 1127-1

A kiszállítás tartalma

- T - h e - h a a (- h k k a) - l - b i i c a b e e h e .
- R e d - k e e DN 150 / DN 100 a d - h i 500 1000 - a
- F e h h a c - k a e h e (a d - h i 1200 e e - e a i k e c a a k k b i i c e k k e)
- C a a k a i a l e e k h e
- E a i k e c a a k b i i c e k k e a l e e k h e
- D g - - - (e k) a k i e b - h e - h a g a - b i DN 50 b e e e k h e
- R g e a a g a - h k h
- V i a c a h e e a l e e k h e (d h i 300 500, 1000 1200)
- V e - (d h i 300 e e - e)

Üzemmód: S3 a k a l e e, d a - a d a l k a

BEÉPÍTÉS

A e e b e e d e b i j f e h a j a a b a d a k e b e e i. M i d e k e e d k a b a a - a d a k a - e e f e e - e g a b b 60 c e i . a g a - k a e e k e a b a d h a g a i.

S e : A e e e k a e - k e e e i.

B e e e : A - b e e e e g e - f l a - k e b e e e i.

N l e e k: A l e e k b a a i - a c a h e e g - b b i e - f l a - k e h e e i. H a a k i e a - a a i . a c a h e e a k k e - e a h e e e g E N a b e i j i . a f l - g k e b e e i.

A l e e k e h - t k b a k e e e e i e a h e i e g e g h a t l i . a l - d i i f e e

A f e i h e e e h e a b - b e a l h e e d f e .

FIGYELEM! M i d e c a a - e a t l a k a - e e k - g l g j a a i i - a 6 N f i g a l a k k a l - h a - .

A tároló összeszerelése

A b e e b a f l a - a - k) - j a e a a k e k e - e d e k b a , h l g a e e e a a f l j a e d e b e.

compli 300. A k DN100 b e e e l - d a - a g f e - i a f e g , 102 - k f - e , a g - f - e . A e h e e e k e c i l j a e. R g e a e k e l - b i c e a h a g e e c a a t k e g g e a a b e e e c e.

C a a t a a b e e d e e g h e h a , a d k g e a t h l , a j d j a a b e e d e a - g k g e e k i g a b e e e c e.

R a j l j a f e e a j e e k a a h a - g h e c k e i - a e. F j a f e a - k a k a h e e e b e a h e c k e k e.

R a j l j a f e e a j e e k a a h a - g h e c k e i - a e. F j a f e a - k a k a h e e e b e a h e c k e k e.

Minden más compli esetén T l j a f e a e e b e e d e a l - b i i c c e k g i g a b e e e j c e i g a a k i a b e e d e

A e i b a DN 150 l d a b e e e h a , a k, g e e g 152 j - k f - h a , a a i a f e a j e - c i l j a e a d e f - l k a Z j a e e a a d a d b e e e e a e - e [- k) h a , a a b e j b a b e k a c l i e

Felhívás: A d h i 500 1000 e e a DN 150 b e e DN 100-a c k k e , h a a e k e d k e e e a l - b i i c b a k e f e h a - a.

H a e g l t a a l - b i i c e h a g e e c a a t k a

R a j l j a f e a t a a h a a k g - h e k g e - k a k a f j a f e a l k a

H e e b e l - a f a c a a a e e a h e c k e e g a t l f j a f e a b a.

FIGYELEM! A c a a t k a c a k a i - a l t a h a , h l g a t l e d f l - d j l e g k e e e b a f a , a e e, h l g a t l e e i f l g.

A d h i 1200 e - k l t k h l a j b e e d e k e e a t l j b b i k l d a - k g e e g d.

A szellőző összeszerelése

R g e a j l b b l d a l f e a f e h h a c l k k a e d e k e DN 70 e e e k e e e a f e d e a

A d h i 1200 e e a g j a e a j l b b f e 78 - e c c l k l a j e a . A g, l a k e k e e e k e c i l j a e. C a a k l a a e a e a i k DN 70 c a a k l a e d e k e e e e k e e a l k a f e d e a .

A nyomóvezeték összeszerelése

A k i e j k a i - a e e e d :
1. V i a c a h e e (h a a k i a a)
2. L e f l a - (a - l k)
3. C a a k l k a i a
4. N l e e k c a a k l a a e a i k c a a k l a e e e a l e g h - t k b a a h e i e g h a t l i . a l - d i i f e e

A DN 50 függőleges csatlakozó a vészhelyzeti elvezetéshez

E a c a a k l k i e b - h - h a h a - a h l h a a d .

N i a f e e g k f - e a c c l k l a j e a

H e e f e a 58/50-e d g

A 50 k - e e d e b e e e c e a j j a a d g a - t b a. A t a j a t l g 50 k e g e a .

R g e a k i e b - h - h l f - h e e a f a - a, k e e e a b e c e, a j d c a a k l a a a k i e b - h a l e e k . A l e e k e i i h - t k b a k e e e e i a h e i e g h a t l i . a l - d i i f e e

A DN 50 vízszintes kiegészítő bemenet

A l b b i b e e e h e a e e e k e e c a a - i a f e e g k k f - e . A k e e k e e e k e c i l j a e.

H e e f e a 58/50-e d g

A 50 k e e d e b e e e c e a j j a a d g a - t b a.

FIGYELEM! A d h i 300 a l d a b e e e i c a a k l a e e k e k e a

be-e de k e be eg] a e ke e i E a ega bb 180 aga - gga ke -e de ke a c a a a a fe i fe e k A c a ak a e e- k g e a b k ad dha ak a ki e ,] d ke e ke he E e] d e ke e -dek be a be e e e e ke a aga j g e e i ke A e e e k c a ak a ha a - - e he .

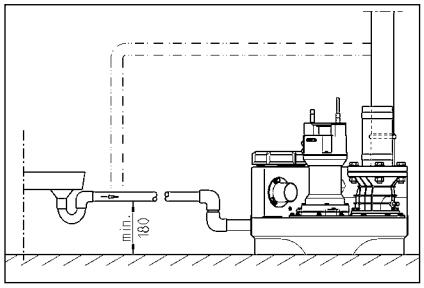

ELEKTROMOS CSATLAKOZTATÁS

A , a k ek , ag a e ki ag e ek ech ikai ake be ge he k a - ka .

Mi de e k a k egke - d e e h a ki a be-e de c a ak j a h a b bi - a, h g a e ek a e he- e he fe g a .

FIGYELEM! A h a i c a ak ha e he e e be! A e e ege e be a a - kh k - kh e e he .

A i de k e l ka (. EN), a l g ecifik e l ka (. VDE), a a- i a he i e h a e e e j ek e ai be ke a i.

g e je a e fe g be a - a (d a b) !

A be-e de ek ka c l a e de ke - ek, e ek a a f gg e be-, i . eka c l j k. A be e ia - a j i, ha a k d be a a he fe . Akk i , ha a c ak e i.

Ha a ha a g a fe he a eke c- e e l eka c ja a . A a a- l k ak e h a e h a ki a h a i c a ak i e a ha a eh a a ik a beka c l . K e e a a- je a e d e e ad.

Berendezések váltóárammal

A be-e de c ak e e i e e e k ek h c a ak a ha ja, e ek - a l , a i a d i i fe e a ha - ak, 16 A (ehe e e gge) bi ak.

Berendezések váltakozó árammal

A e e be-e de e ek l c a ak - a h e e i e e e 5- CEE k ek ha ha e ek a- l , a i a d i i fe e a ha ak (3/N/PE 230/400V).

FIGYELEM! A be-e de e bi a ehe e e g bi k k, ag C-ka-ak-

Belső riasztójelző leállítása

[illegible] 300 [illegible] (BRX/BRX1). [illegible]

Külső riasztójelző (tartozék)

[illegible]

A "S+" [illegible] "S-" [illegible] 12 VDC [illegible] 30 [illegible]

A [illegible] 300 [illegible]

Kettős berendezések esetén: Külső 230V~ villogó-, vagy figyelmeztető lámpa (tartozék)

[illegible] 230V [illegible] 1A) a [illegible] 41 [illegible]

[illegible] 40-e [illegible] F1 [illegible]

A BRX2 [illegible]
Vi [illegible] BRX2 [illegible] ===)
Fig [illegible] a BRX2
(Vi [illegible]).

ÜZEM

Próbamenet és a működés ellenőrzése

1. [illegible]
2. [illegible]
3. [illegible]
4. [illegible]
5. [illegible]
6. [illegible]
7. [illegible]
8. [illegible]

Automatikus üzem

A [illegible] 300 [illegible]

FIGYELEM! [illegible]

[illegible] addig [illegible]

Kézi üzem

[illegible]

[illegible]

[illegible]

A vágórés ellenőrzése

[illegible]

[illegible]

[illegible]

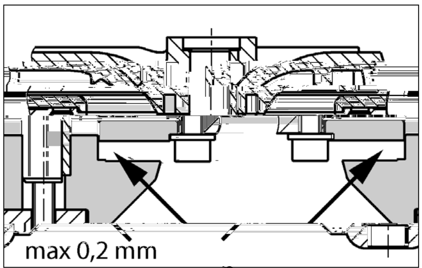

A vágórés beállítása

[illegible]

1. [illegible]

2. [illegible]

3. [illegible]

4. [illegible]

[illegible]

KIS SEGÍTSÉG HIBÁK ESETÉRE

A berendezés nem működik

- [illegible]
- [illegible]
- [illegible]
- [illegible]
- [illegible]

A berendezés nem működik, riasztójelzés

- [illegible]

Csökken a szállítási teljesítmény

- [illegible]
- [illegible]
- [illegible]
- [illegible]

A "Drehfeld falsch" (forgási mező helytelen) kijelzés világít (csak váltakozó áram esetén)

- [illegible]

A "Störung Pumpe" (pumpa zavar) kijelző világít (compli 300 esetén nem)

- [illegible]

A "Hochwasser" (túlfolyás) kijelzés világít (compli 300 esetén nem)

- [illegible]

Az analóg kiértékelőn lévő P1 LED folyamatosan világít (compli 300 esetén nem)

- [illegible]
- [illegible]
- [illegible]

A pumpa „szürcsöl“ és nem kapcsol le (compli 300 esetén nem)

- [illegible]

[illegible]

FIGYELEM! [illegible]

INSTRUCȚIUNI DE SIGURANȚĂ

ATENȚIE!

Calificarea personalului

Lucrări orientate pe siguranță

Instrucțiuni de siguranță pentru operator/utilizator

Instrucțiuni de siguranță pentru lucrări de montaj, inspecție și întreținere

Reconstruirea arbitrară și producția de piese de schimb

Moduri de funcționare nepermise

Indicații pentru prevenirea accidentelor

UTILIZARE

Sa ii de h hare ahe ra ec a ii fe- ca e fiabie d hi de ih d rc- i LGA i adecvate ha r h harea ahel r a di a e i ilare, irec- ia ahel r dare a e ec i hri ie afera e.

Re e fa ee ea ec l ie a. a d la ei de ah de 2 il dra a de ce 7 ie.

Si e de d a d e ee a dare e h ieja h ri a r hi ic ah d fi IP 44.

 ca ri i a ii egra a are i ri ii cre. h la e, i r de d a d - deh i e ece ie e de h ec ie a e direc ie ei EMC 2014/30/EU i e. adecva a ha r ri ia ea l a ca ic, a ee a a b ic, de a i a are c e e ergie ec ric. ca rad d ii al ee ai dr ia, a ei d - ha ii dr ia c l ai a are c e e ergie ec ric de a h hri ra fi al de a a i e, ebrie , ei ia, ca c a r ie circ a e ei a a i efe- a e.

 ca ri i ii a ii , ebrie e. hec- a e egie, re. ci ii e. hec ei ail a e, hrec i h e ede ie l ca e, ca de a.

- a ii de h hare a ahel r a e ha r- dra ea c di il i ie ri l (de e. E h a EN 12050 i 12056)
- M a ea i a ii l de jla a a i e (de e. Ge a ia VDE 0100)
- Sig a a i ijlace de c (de e. Ge a ia Be -SichV i BGR 500)
- Sig a a i a ii e eh ice ha r- ahe r a e (de e. Ge a ia GUV-V C5, GUV-R 104, GUV-R 126)
- I a ii ec ice i d r abie (de e. Ge a ia GUV-V A3)
- P ec ia h ria e h ei EN 60079-0, EN 60079-1, EN 60079-14, EN 60079-17 i EN 1127-1

Setul de livrare

- Re e la ec h h (e) i fa , de fiare ha r ad ie
- Pie . de ed c ie DN 150 / DN 100 ha r- d h i 500 i 1000
- M f ibe ha r a e (bi i e a ice d h i 1200 c d ie e)
- Fa , de rad dare ha r d dra ea de h e i e
- I bi a e e a c c d ie e ha r d - dra ea de h e i e
- Gas i i de i d ce e ha r h h a a , c e b a , a a a , ad ie DN 50
- Ma e ia de fi a e ha r e e l -
- C a e de re i ie e ha r d dra ea de h e i e (d h i 300, 500, 1000 i 1200)
- Si e de d a d (d h i 300)

Mod de funcționare: Fu c ia a ee i e i- a , S3, ei Da e eh .

MONTAREA

Sa ia de h hare re ebrie la a ld ig r hri i d ridicarea i h abi. L g i afara hie. el ca re ebrie ri ia e i- re i re re ebrie . ei e ai de rd ce de ce h i 60 c i e, re. hec i i e.

Ve i a e: Cl dra ea de e ia re ebrie de- ha a he e ad he i.

Ad i ie: ad i ia di fa a e e l r ri re- ebrie a e- a l a ha r ah r da . ca r care c ahe a de re i ere re e i c , e de i ra e a i a a ei, re ebrie l a a ic di h ii de igna , d ra c rge ii e i e e a EN.

Cl dra ea de he i e re ebrie de ha a, c l b c he e l a l ca, de he i e i e .

Pe r d ea a ha i ideea a b a e, re- ebrie he , r r h a h ei.

ATENȚIE! Tla r r br ie, care e fec a fia ea hie. el i di ida e di e e l , ar lie , fie r e c r l e a . de gere de 6 N.

Montajul rezervorului

 chide i a a di ad ie (acce l ir), ha - r a hiedica i ra ea ahei i h r l a- ajer i.

compli 300. De chide i ad ia di i, DN 100, a e a ar de r c fe , r d ad de l a ece, 102 a fe , r e ca ic i deba a i. Fi a fa a afe a de fia e l d eje a ad ie c aj l r r br il he ag a e.

 r br ai d r ha r a d ea i a a i- ei a e e l i ibi hi ge i a a ia c fa a de fia e, a i i he e ea a ad ie.

De a a i ah i a caje e ha r dib ie de l ig r ii, ah i d ce i dib ie.

Ac , fa a de fia e h a e fi r , i i- a a ia h a e fi a d fa a l c aj l r r br il ha r e i ai be .

Toate celelalte compli hi ge i a ia de h hare c fa a de fi re he ea a de ad- ie i , a i i , ia i ai.

Dac re ebrie ri ia ad ie DN 150, a ci ace a a re ebrie ai i de chi a a a c fie r d ad de l a ece, 152 i deba a i. Ad ia a a da d re ebrie chi , ah ic e de chide (acce l ir) i ie de l i re ebrie abi di l r

Indicație: La d h i 500 i 1000, ad i ia h a e fi ed e de a DN 150 a DN 100, dac hie. a afe a de ed c ie e. e a a ai i fa a de fia e.

S ge i fe r br ie he ag a e a e fa ei de fia e.

De a a i ie ec a il ifici e ha r fia ea de l a e e l r ri.

l d ce i r br ha r e he e c aiba i dib ie a aj re e l r ri i r ba i fe .

ATENȚIE! S ge i r br ie l d fe , a fe c e e l r , r e defl e e, ca d ra e a i he id r ee a - ei i.

La i a a ii e ei de d r c e d h i 1200, re e l r e fi ea r h i e ar c c d r d ri a e a e.

Montajul ventilării

Rad d ai d dra ea de e ia e c fa i- be DN 70 d eh a r a e e l i ece i- l he e ad he i.

La d h i 1200, i a i r dre. he il - , 78 a a ca j i deba a i. Rad d ai ac d dra ea de e ia e c bi ea e a ic, DN 70 i ece i-l he e ad he i.

Montajul conductei de presiune

Mi a ea he fa a de e ac a e:
1. C a e de re i ere (dac re e ei c , e de i a e)
2. Ve i de chidere (acce l ir)
3. Fa , de rad dare i
4. ad d ai d dra ea de he i e c bi- a ee a ic, i deh a a i-l c l b c he e l a l ca, de he i e i e .

Racord DN 50 vertical pentru evacuarea de urgență a apelor uzate

Ace rad d e e ri a ha r rad d ea ei l he e a a e c e b a , .

De chide i r a a caj c r fe , r d ad de l a ece i deba a i- .

l d ce i gas i a de i d ce e 58/50.

 hi ge i ea de ad ie - c dia e r e a- e i 50 - hi gas i a d ai d ce e e e l . Di a a fa de fi d r e e l - r br ie , , l a e 50 .

Fi a i l ha a a a, c e b a , a he- e e, a fe c , , fie bi e acce ibi , d- ec a i l c ea a i d , ia i ad d ai d dra ea de he i e a l hei a a e c e b a , . i aici, dra ea de he i e re- ebrie deh a a, c l b c he e l a l ca, de he i e i e .

Admisie suplimentară DN 50 orizontală

De chide i ca e a hefabrica , ha r ad- ia i hi e a , c l fre , ci c a , i deba a i.

l d ce i gas i a de i d ce e 58/50.

 hi ge i ea de ad ie - c dia e r e a- e i 50 - hi gas i a de i d ce e e e l .

ATENȚIE! Cl dra e de rad d a de a ad- ie ie j a e a e a e d h i 300 re ebrie hfe , re he d h i ibi a h a e de i a a ie c r a a r i d de ac are. Ace d re ebrie , aib ce h i l , i e de 180 a re ha r ea fe il a , a e i i l a de i a a e. Da i, b e l de ae di dra-

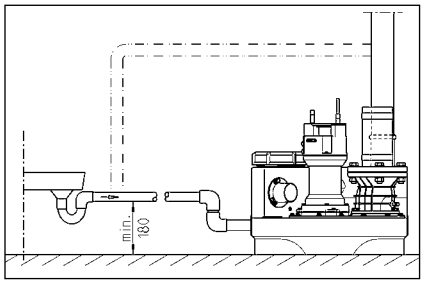

CONEXIUNE ELECTRICĂ

Numai electricianul calificat are voie să efectueze conectarea electrică a mașinii și modificările ulterioare ale acesteia.

Înainte de fiecare efectuare, trebuie verificată izolația cablului de alimentare pentru a depista eventuale deteriorări.

ATENȚIE! Nu folosiți niciodată mașina cu cablul de alimentare deteriorat! Înlocuirea cablului trebuie efectuată de către producător sau de către un service autorizat.

Respectați reglementările naționale (de ex. EN), prescripțiile specifice țării (de ex. VDE), precum și prescripțiile furnizorului local de energie electrică!

Verificați dacă tensiunea rețelei corespunde cu datele de pe plăcuța de fabricație!

Siguranțele de rețea (tip D, caracteristică de declanșare gL/gG) trebuie să corespundă cu puterea motorului. Pentru dimensionarea corectă a siguranțelor, consultați datele tehnice.

Dacă mașina este conectată la rețeaua electrică, aceasta trebuie să fie dotată cu un întrerupător diferențial (RCD) cu curent de declanșare de maxim 30 mA.

Instalații în curentul alternativ

Este necesară racordarea mașinii la o priză, care este asigurată cu siguranță de maxim 16 A (a se vedea).

Instalații în curent trifazat

Pentru dimensionarea electrică a instalației de alimentare, trebuie luate în considerare CEE 5 linii, care este asigurată, care este asigurată cu siguranță de maxim 16 A (3/N/PE 230/400 V).

ATENȚIE! Cablul de alimentare trebuie înlocuit numai de către producător, de către un service autorizat sau de către o persoană calificată în mod similar.

Montarea sistemului de comandă (în afară de compli 300)

Elementele de comandă, precum și lămpile de control sunt montate pe partea frontală a carcasei. Siguranța de declanșare, fie bi accesibilă, dar trebuie să fie ușor de identificat. Utilizarea acestuia depinde de diferitele dispozitive de comandă.

Nivele de conectare

Procesele de pornire și oprire sunt reglate din fabrică, însă acestea pot fi adaptate în funcție de cerințe.

Dacă trebuie să fie necesară o modificare a setărilor (+2 cm), utilizarea trebuie să fie efectuată de către un specialist (+4 cm). Trebuie avută în vedere și durata de funcționare a motorului.

Restabilirea nivelului de pornire (în afară de compli 300)

Obiectivul butonului este Manual -0-Automat. Regulatorul de presiune este setat la 0. Regulatorul K1 este utilizat pentru a porni și opri motorul, în funcție de cerințele utilizatorului.

Pentru a porni sau a opri, este comutat butonul, care are poziție P1 - P2 - P3.

- P1 = Funcție de diagnoză
- P2 = Funcția = este oprită, în funcție de dedicație, și, în funcție de dedicație
- P3 = Funcția = este pornită, în funcție de dedicație

Utilizatorul trebuie să decidă cât de mult să aleagă fișierul pentru adăugarea. Trebuie, dacă este P2, dacă este P3, trebuie să fie efectuată.

Rețineți că trebuie să fie P1 pentru a porni, adică funcția este de asemenea electric. Schimbarea fluxului este trebuie să fie de la o persoană. Dacă P3 este în funcție, și, în funcție de asemenea electric, în funcție de fișier.

Reglarea acestui lucru, în timp ce P3 este în funcție, trebuie să fie efectuată de către un specialist, în timp ce P3 este în funcție.

Instalație de alarmă

Mesajele de defecțiune sunt afișate logic, cu ajutorul diodelor, de către un semnal diferențial, în funcție de (LED-uri, afară de AD 00 și după 300). Siguranța este declanșată, acționată. Se poate acționa în funcție de dedicație.

Dacă locul de lucru este diferențial acționat, atunci este necesar să fie declarate în conformitate cu (bloc 40 și 41) pentru (după 300, secțiuni). Clapeta de închidere diferențială, în funcție de 5A / 250V AC. Clapeta este de închidere în funcție de.

Acumulator pentru instalația de alarmă (în afară de compli 300)

Diodele de afișare sunt de tip LED, care trebuie să fie declanșate, de asemenea. Pentru a opri diferențialul, instalația de alarmă trebuie să fie declanșată. De închidere a clapetei. Radiația acționează în funcție de dedicație diferențială pentru cablu, care trebuie să fie în conformitate cu. Acest lucru este electric, în timp ce este de aproximativ 1 l.

Durata de funcționare, în funcție de, acționează în funcție de, în funcție de. Acționează în funcție de, care este reglat de aproximativ 24 de ore, în timp ce durata de viață este de aproximativ 100 de ore.

Verificați în funcție de diferențial acționat! Pentru a decide, dedicați în funcție de, în funcție de. Siguranța este afișată. Sunt în funcție acționate, trebuie să fie în funcție. Durata de viață este de aproximativ 5 ani. Nu aduceți în funcție acționat în timp ce 5 ani.

Utilizați numai acționat 9V! Pentru a opri bateriile care este în funcție de!

Contorul orelor de funcționare

Obiectivul este de a afișa în funcție de (după 300). Pentru a decide, în timp ce este în funcție de aproximativ 8 ori, în funcție de este BSZ este 4 ore, în timp ce în funcție de este în funcție, în timp ce este afișat, de asemenea trebuie să fie în funcție de 180.

Oprirea buzerului intern

După 300. Sunt afișate (BRX/BRX1). Pentru a opri este în funcție de, în timp ce în funcție de este în funcție de 2 ore.

Buzer extern (accesoriu)

Deschide ieșirea releului pentru buzer extern.

La blițe cu "S+" și "S-" este valabil fiecare circuit de acționare, chiar și pentru cele de 12 VDC cu curent de comutare de max. 30 mA. Bornele sunt fără polaritate și pot fi folosite după alegere.

La unitățile 300, valabil la toate dezafectările de la acceleratoare, cu excepția celor de la vopsitorii.

La instalațiile duble: Bliț sau lumină de avertizare externă de 230 V~ (accesoriu)

Circuitul releului 230V (max.1A) este blocat cu N și 41.

Acesta este activat, în funcție de blocarea U și 40. Circuitul de comutare este asigurat cu F1.

Regulatoarele BRX2, astfel:
Bliț extern BRX2 (bornele ===)
Lumină de avertizare BRX2
(bornele _ _ _).

FUNCȚIONAREA

Funcționare de probă și verificarea funcționării

1. Deschide capacul de control al dezafectării.
2. Deschide ușa din dreapta de admisie și depozitare.
3. Pornește întrerupătorul principal, verificând indicatorul direcției corespunzătoare.
4. Urmărește ecranul pentru mesajele de funcționare.
5. Pornește accesoriile externe. Mișcările de blocare sunt verificate de control.
6. Ridică filtrul din dreapta de jos, verificând cu atenție dacă ventilatorul de aspirație, dezafectează.
7. Închide ușile de control ale capacului și gaurile.
8. Pornește ciclul de dezafectare, verificând ecranul, ieșirea releului, fișierele și înregistrarea.

Mod automat

Modul automat al funcționării este activat. Pentru aceasta, din bara de meniu se selectează "Automat". Prin intermediul integrării de funcționare (de la 300 - până la funcționare) este indicată mișcările dintre.

ATENȚIE! În cazul în care, în timpul admisiei este detectată (de către bariera luminoasă), atunci admisia este oprită, astfel încât persoana de la barieră să poată părăsi în siguranță (ieșirea funcționării, cu excepția întârzierii).

Mod manual

Adu cursorul în bara de meniu și selectează "Manual". Pentru funcționare, acționează de la dezafectare de funcționare. Eliberarea acestui buton oprește mișcările.

Oprirea

Aduceți cursorul în bara de meniu și selectați "0", pentru a opri funcționarea de la dezafectare.

Pentru precauții de întreținere și de siguranță, pornește întrerupătorul principal, în poziția "0", și deconectează de la rețea.

Inspecția

Pentru verificarea siguranței funcționare, trebuie respectată inspecția periodică.

ÎNTREȚINEREA

Verificarea dezafectării trebuie efectuată în conformitate cu DIN 12056-4.

Pentru a garanta siguranța funcționării, este necesară verificarea și curățarea de către persoane calificate, în conformitate cu următoarele intervale de timp: la 3 luni de la punerea în funcțiune, de 6 luni în cazul unei funcționări de până la 12 ore în cazul unei funcționări.

Înainte de fiecare curățare, deconectați întotdeauna alimentarea, astfel încât filtrul să nu pornească accidental.

Verificați dezafectarea mecanică, în conformitate cu: Directiva privind dispozitivele de protecție. Conductorul de protecție trebuie verificat.

În timpul întreținerii, verificați următoarele:

1. Verificați etanșarea completă a dezafectării, curățarea senzorului și funcționarea filtrului.
2. Acționați verificarea acționării; Verificați, reglați și verificați, dacă este cazul.
3. Deschideți și curățați discul din spate; Curățați ventilatorul (cablu).
4. Curățați cablul electric; Verificați firul de împământare.

Rețineți avertizările de pericol.

5. Curățați ventilatorul, deschizând ușile (dacă este cazul).
6. Curățați ventilatorul (de la dezafectare) de praf, folosind aspiratorul.
7. Verificați funcționarea releului de dezafectare.
8. Schimbați filtrul la fiecare 2 ani.
9. Verificați circuitul electric al ventilației. Siguranțele de rezervă trebuie, pentru protecție, fie înlocuite cu altele noi, fie resetate de către un electrician calificat. Pentru aceasta, scoateți filtrul, deschideți ușa din dreapta de jos, verificați dacă este curățat.

Dezafectarea protecției de siguranță, ventilația trebuie să funcționeze timp de 3 minute. Trebuie să se asigure că este bună funcționarea corectă a protecției dezafectării.

Controlul uleiului

(Vă rugăm să citiți instrucțiunile 08/2, 25/2 și 35/2) Calitatea, întreținerea și depozitarea uleiului, precum și întreținerea și întreținerea de către personalul calificat sunt importante pentru funcționarea corectă. Orificiile de umplere și de golire a canalizării trebuie să fie ușor accesibile. Pentru dezafectările mecanice, trebuie să fie conectată la o priză "U". Pentru dezafectările mecanice, trebuie să fie conectată la o priză "U".

Dacă există o cantitate (de ulei), trebuie să se schimbe. Dacă sunt 300 de funcționări, în funcție de, de 6 ori, dezafectările!

Dacă există o cantitate de ulei, în afară de cea de ulei, trebuie să fie mecanic. Pentru întreținerea cantității de ulei, folosiți trebuie să fie conectată la o priză "U". Pentru dezafectările mecanice, trebuie să fie conectată la o priză "U".

Înlocuirea uleiului

(Vă rugăm să citiți instrucțiunile cu privire la 08/2, 25/2 și 35/2) Pentru funcționarea siguranței, în timpul schimbării de ulei trebuie să fie de la 300 de funcționări, în funcție de 1000 de funcționări. Și pentru mecanic de funcționări trebuie, pentru a schimba uleiul.

Dacă este folosită o altă marcă cu privire la calitate, trebuie să fie în conformitate cu cerințele de mai jos.

Pentru schimbarea dezafectării cantității de ulei, trebuie să fie hidraulic HLP a cărei viscozitate este de 22 - 46, de ex. Mobil DTE 22, DTE 24, DTE 25.

Ca[illegible]ea de [illegible] e[illegible] [illegible] a[illegible] 380 c[illegible]³ a [illegible] e e M[illegible]iC[illegible] UC 08/2 M [illegible] 25/2 M [illegible] i 1000 c[illegible]³ a [illegible] e e M[illegible]iF[illegible]ee 25/2 BW [illegible] i 35/[illegible] BW.

Ca[illegible] e[illegible]a de [illegible] ei a[illegible]e [illegible] ie[illegible] fie[illegible] [illegible] ai c[illegible] ca[illegible]ea de [illegible] ei [illegible] e[illegible] il[illegible] a[illegible]. O [illegible]a-[illegible] e[illegible]e d[illegible]ce a di[illegible] [illegible]ge[illegible]ea [illegible] ei.

Controlul fantei

(Va abi[illegible] [illegible] ai [illegible] e[illegible] [illegible] e c[illegible] c[illegible] [illegible]). [illegible]b[illegible]i e ca[illegible]ca ei [illegible] ei, [illegible]ec[illegible] [illegible] i [illegible]b[illegible]i e de eg[illegible] [illegible] i de fi[illegible]a[illegible]e a i[illegible] [illegible]a a iei [illegible]eb[illegible]ie [illegible] [illegible] a[illegible]e dac[illegible] [illegible] fi[illegible]a[illegible]e [illegible] i ie [illegible] i, a[illegible] e [illegible] ie, [illegible]eb[illegible]ie [illegible] e.

[illegible] ca [illegible] ei [illegible]e[illegible]i [illegible]ed[illegible] e de [illegible]a [illegible] [illegible] gl[illegible] [illegible] e [illegible] ai [illegible]e[illegible] ice[illegible] f[illegible] c[illegible] il[illegible] a[illegible]e [illegible] a[illegible] ei [illegible]e[illegible]i de [illegible] ie[illegible]e [illegible] c[illegible] de[illegible]e ([illegible] di[illegible] a de b[illegible] ca[illegible]e a [illegible] ei), [illegible] [illegible] i [illegible] eca[illegible] i [illegible] de[illegible] ie[illegible]e [illegible]eb[illegible]ie c[illegible] [illegible] a[illegible]e de [illegible] [illegible]ecia[illegible] dac[illegible] [illegible] a[illegible]e i, a[illegible] e [illegible] ie, [illegible]eb[illegible]ie [illegible] chi[illegible] ba[illegible]e.

C[illegible] aj[illegible] [illegible] ei [illegible] e [illegible]e adec a[illegible]e, de e[illegible]e [illegible] e[illegible] [illegible]a [illegible]a[illegible] a[illegible]e, [illegible]eb[illegible]ie [illegible] [illegible]a[illegible] fa[illegible] a di[illegible] [illegible]e [illegible] de [illegible] ie[illegible]e [illegible] i [illegible] aca de [illegible] ie[illegible]e. O fa[illegible] de [illegible]e [illegible]e 0,2 [illegible] [illegible]eb[illegible]ie [illegible]ed[illegible].

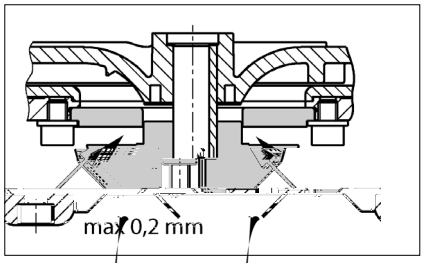

Reglarea fantei

(Va abi[illegible] [illegible] ai [illegible] e[illegible] [illegible] e c[illegible] c[illegible] [illegible]).

1. B[illegible] ca i [illegible] de [illegible] ie[illegible]e c[illegible] [illegible] b[illegible]ca[illegible] de e[illegible] [illegible] i de face i [illegible]b[illegible] ce[illegible] [illegible]a c[illegible] [illegible]a[illegible]gi[illegible] e i [illegible]e[illegible]il a[illegible] he[illegible]ag[illegible] a[illegible].

2. Sc[illegible] a[illegible]e i [illegible]ie[illegible] a de [illegible]e[illegible] i[illegible] e, [illegible] de [illegible] ie[illegible]e [illegible] i [illegible] aiba de aj[illegible] [illegible]a[illegible]e [illegible] i, a[illegible] i, [illegible]ei [illegible] d[illegible]ce i [illegible]ie[illegible] a de [illegible]e[illegible] i[illegible] e [illegible] i [illegible] de [illegible] ie[illegible]e.

3. B[illegible] ca i [illegible] de [illegible] ie[illegible]e [illegible] i [illegible] .770Tg [illegible]/MC20 1 1 Tf [(de [illegible]e[illegible])10a[illegible] g [illegible] (e[illegible] 8 0 0)/MCID[illegible])30(e[illegible])0.5([illegible])0ccAT-a[illegible]/La[illegible] g [illegible]/MCID 1114. 0 [illegible](a

购买君格的产品，一流的质量与高端的服务是并存的。

请按照安装手册进行安装，才能确保产品达到让客户满意的工作性能。

因错误安装或误操作所引起的产品损坏会影响质保。

和所有电子设备一样，该产品在断电或者出现故障的情况下将停止工作。

如果可能造成损失，应安装独立的报警系统。

根据不同应用，可安装应急发电机或备用系统。

本使用手册包含安装、操作和维护期间必须遵守的基本信息。在设备安装和投入运行之前安装人员及技术人员/操作人员都必须认真阅读手册，并将其保存在泵或设备安装位置附近以供随手查阅。不遵守安全须知可能导致保修失效。

在本手册中，安全信息由特定的符号明确标识。忽视这些信息可能会导致危险。

一般人身危险

电压警告

注意！对设备和操作人员有危险

所有操作、维修、检查和安装人员都必须具备从事这项工作的相关资质，并通读手册内容以确保充分掌握。人员的监督、能力和职责范围由运营商负责管理。如果任何人不具备必要的技能，则必须向其提供相应的指导和培训。

严格遵守本手册中的安全说明、现行国家事故预防法规以及任何内部作业、操作和安全规章。

/

务必遵守所有法规、本地条例和安全法规。

电力安全隐患要特别小心。

如果存在危险（如爆炸、有毒、灼热）物质泄漏，必须安全地排放，避免危及人身或环境。同时严格遵守相关法规。

作为一项基本原则，只有关闭设备时才能在设备上进行作业。如果在输送有害物质的泵或设备上作业，必须先清洁污染物。

在作业完成后，应必须立即复原所有安全和保护组件和/或将其投入使用。根据现行法规和规定，在重新启动前必须先检查其有效性。

任何改动或更改设备的操作须征得制造商的同意。为确保安全，务必使用制造商认可的 原厂 备件和附件。使用非原装零件可能会导致保修失效。

只有用于正确用途，设备才能安全运行。在任何情况下都不得超过在“ 技术数据 ”章节给出的限值。

在开始维修或维护工作前，封锁作业区并检查起吊工具是否状态良好。

不要单独作业。一定要戴好安全帽、护眼镜和安全靴，必要时系上安全带。

在进行焊接工作或使用电气装置之前，检查有无爆炸危险。

在污水处理系统中作业的人员必须接受抗体接种以免被在系统中出现的病原体感染。出于健康考虑，无论在哪里工作一定要特别注意洁净度。

确保在工作区内无任何有毒气体。

严格遵守职业健康和安全作业法规，确保随身携带一个急救箱。

在某些情况下，泵及其输送介质可能高温灼热而导致烧伤。

当设备位于爆炸性危险区域内时，适用特殊法规！

即接即用型compli污水提升泵站通过LGA认证，适合处理厕所和小便池废水以及含有常见杂质的家庭废水。

该水箱能够浸没在深度不超过2米的水中不超过7天。

控制单元不能浸水，但具有IP44防溅等级。

如果安装合格并使用得当，该控制单元符合EMC指令2014/30/EU的防护要求，适合家用并使用普通电源供电。由于抗干扰性不够，不宜采用企业高压变压器提供的工业电源。

泵的使用必须遵守有关国家法律、法规和规定，例如：

- 建筑和地面排水系统的排污装置（ 如欧洲EN12050和12056 ）
- 家庭污水和废水（ 如德国EN12056)
- 低压系统的安装（ 如德国VDE 0100 ）
- 安全和加工材料（ 如德国BetrSichV和BGR500 ）
- 污水处理系统安全（ 如德国GUV-V C5，GUV-R104和GUV-R126 ）
- 电气系统和操作资源（ 如德国GUV-V A3 ）
- 防爆标准 EN60079-0, EN60079-1, EN60079-14, EN60079-17和EN 1127-1

- 水箱，泵及进水口夹紧法兰
- 缩径接头DN150/ DN 100，用于compli 500和1000
- 通风管套管（带软管卡箍的compli 1200柔性连接管）
- 压力排水管连接法兰
- 压力排水管柔性连接管，带软管卡箍
- 手动隔膜泵或额外DN50进水口插入式密封件
- 箱体固定材料压力排水管止回阀 (compli 300、500、1000和1200)
- 控制单元（非compli 300）

工作制：间歇运行S3

泵安装必须保证抗浮力和自由直立。部件周围和上方必须至少有60厘米宽或高的工作区域以方便操作或维护

通风：通风管必须高于房顶。

进水口：在水箱前面的进水口必须安装废水闸阀。

压力排水管：在压力排水管的止回阀之后必须加装一个废水闸阀。如果系统的供货范围内不包括止回阀，则必须安装EN认证的翻板式止回阀。

压力排水管必须在本地背压水位以上设置回型弯。

必须提供泵集水坑以便处理来自泵安装区域的积水。

注意！各个组件和水箱的所有固定螺栓的拧紧扭矩不得超过6 Nm。

关闭进水口（附件）处的闸阀以防止在安装过程中漏水。

compli 300：选择所需的DN100进水口，在侧面或顶部标记处使用102ø孔锯或竖锯切开进水口，然后去除边缘毛刺。使用六角螺钉将附带的夹紧法兰固定到进水口，不要拧紧。

取出设备固定支架并拧到水箱上，然后在安装了夹紧法兰的水箱上推入进水管， 并尽量让进水管深入水罐。

在地板上标记膨胀管的位置，然后钻孔并安装膨胀螺丝。

现在紧固夹紧法兰，然后使用木螺钉和垫片将设备固定到地板上。

所有其他compli型号：必须使进水管从夹紧法兰口尽量深入罐体，然后对齐。

如果使用DN150侧进水口，必须首先在标记位置处使用ø152的孔锯切开进水口，然后去除毛刺。标准进水口必须使用封闭套件（附件）封闭，并复位启动水位。

注：对于compli 500和1000，如果先在夹紧法兰安装附带的缩径接头，进水口管径可从DN150缩小至DN100

拧紧夹紧法兰上的六角螺钉

标记水箱和地板固定孔的位置，然后钻孔。

将木螺钉、垫圈和膨胀管一起插入孔内并拧紧。

注意！确保水箱不会由于螺钉拧得过紧而变形，否则可能会导致泄漏。

compli 1200设备的水箱在两侧使用两个支架加固。

使用DN70套管将通风管连接到水箱右上方，使之高于房顶。

对于compli 1200，在标记处切断右上方 ø78 mm管道并去毛刺。然后使用DN70柔性接头连接通风管，使之高于房顶。

安装以下部件到出口法兰上：

1. 止回阀（不在供货范围内时）

2. 截止阀（附件）

3. 连接法兰

4. 使用柔性接头连接压力排水管并在本地背压水位以上设置回型弯。

DN50

此进水口用于连接手动隔膜泵。

使用孔锯在标记处切开管道连接。然后去除毛刺边缘。

将插入式密封件58/50放入到位。

将外径为50毫米的进水管穿过密封件推入水箱内，到水箱底部的距离至少保持50毫米。

将手动隔膜泵固定在墙上易于检修的位置，并连接到插入式管道上，然后将压力排水管连接到手动隔膜泵。在这里，压力排水管同样必须在本地背压水位以上设置回型弯。

DN50

使用孔锯，沿预切沟槽切开进水口。去除边缘毛刺。

将插入式密封件58/50放入到位。

将外径为50毫米的进水管穿过密封件推入水箱内。

注意！连接设备侧面低水位进水口的管道必须配有一个弯头，尽可能靠近设备。这个弯头的内底到地板的高度至少为180毫米。在连接管内集结的气穴可能导致溢流问题，从而产生背压。为了防止背压，进水管必须在最高点排放空气。为此可将通风管连接到水箱的通风装置。

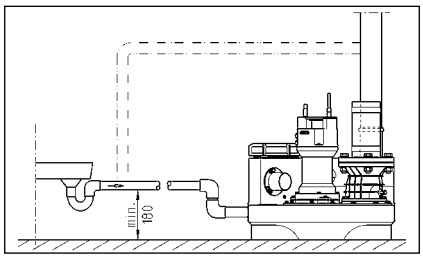

只有有资质的电工才能执行泵或控制装置的电气作业。

开展任何作业之前拔出电源插头，确保他人不会再次接通电源。

注意！切勿把电源插头置入水中！插头进水可能会造成故障和损坏。

必须遵守各种情况（如EN）适用的标准、国家法规（如德国VDE）以及本地电网运营商的规定。

注意工作电压（见铭牌）！

设备带有液位控制器，可根据水位启动和停止泵。一旦发生故障，即使只是暂时性的故障，集成式报警系统就会发出蜂鸣声

如果泵过热，电机绕组内的热敏开关会停止电机运行。在热敏开关切断系统运行后应先拔出电源插头，再排除故障。如果仍然通电，设备可能会自动重新启动。这不会产生直接的故障消息。

AC

泵电源插座必须根据相关法规正确安装在干燥房间内高于背压水位的地方并配备至少16 A（延时型）的保险丝。

污水处理装置的电气连接需要提供一个5孔 CEE电源插座。该插座必须位于干燥房间内，高于背压水位（3/N/PE～230/400 V）。

注意！泵只能使用慢熔断保险丝或C特性自动熔丝。

compli 300

控制单元只能安装在干燥房间内高于背压水位的地方，随时保持外壳封闭。安装位置必须方便检修。高湿度和结露都会损坏控制装置！

工厂针对各型号的标准进水口高度设置了启动点和关闭点。

如果使用不同的进水口高度，就必须重新定义启动点（不适用于compli 300），否则进水口可能会出现背压。

重新设置后控制单元会自动将报警（+2厘米）和（双泵型）峰值负载（+4厘米）的开关点复位。

compli 300

暂时关闭系统，将手动-0-自动开关设为“ 0 ”。通过控制单元右侧的“ 模拟评估器 ”模块调节启动点。暂时取下该模块的透明盖。向集水室注水至进水口开口底部边缘。

在模拟评估器上有三盏指示灯，分别标为P1、P2和P3。应该只有P2亮起。如果P3也亮起，则必须重新调节。

转动P1下面的小调节螺钉，顺时针转动完整的一圈或两圈。然后取浮子开关，将其浸入集水室下关闭点以下，使其再次浮起。如果P3仍亮起，再次顺时针转动调节螺钉一整圈并再次浸没浮子开关。

重复该过程直到P3不再亮灯，然后逆时针往回转动调节螺钉直到P3再次亮起的确切点。至此启动点设置完毕。

故障消息采用声光两种形式发出。标准电源供电报警系统报告泵内电机的故障（红色LED，不适用于AD 00或compli 300），同时内置声音报警响起。该声音只有在排除故障或完全停用装置时才能关闭。

如果安装现场不合适使用声音报警，可以通过电路板上的无源触点（端子40和41）发出报警信号（compli 300的端子在插头内）。集中式报警的无源触点最高容量为5 A/ 250 VAC。该触点在故障排除后重新断开。

compli 300

标准报警装置由电源供电，即断电就无法触发高水位报警。为了确保即使断电也能正常工作，必须使用可充电电池。打开透明盖。将电池组连接至接线夹，并使用原电缆扎带固定到PCB的预定位置（G1）处。在持续报警的情况下，电池组可向报警系统供电约1小时。

在恢复通电后，电池自动重新充电。空电池在充电约24小时后就可以投入使用，约100小时完全充满。

定期检查电池的状态！具体做法是断开设备电源，触发高水位警报。声音信号的音量在数分钟后没有明显降低迹象。电池使用寿命大约为5年。注意电池上的日期，五年后应及时予以更换。

只能使用9V可充电电池！使用干电池有爆炸危险！

控制单元可以安装选配的计时器（不适用于compli 300）。具体做法是剪短计时器的接头到约8毫米，将其插入到电路板BSZ处的4孔插座。如果再次开机后没有计时器显示，那么将计时器旋转180 °。

不适用于compli 300。拆下密封的跳线（BRX/BRX1）。为了避免跳线丢失，将它装到两针连接器的一个针脚上。

打开控制单元上的透明盖。

在端子“ S+ ”和“ S- ”上可以连接一个额定电流不超过30mA、12 VDC的额外声音信号发生器。内部报警蜂鸣器可以独立地打开或关闭。

在compli 300的情况下，可作为附件安装一个独立于主电源供电型报警装置。水箱上有一个专门的安装底座。

230V

连接交流230V的报警灯（电流最大1A）至接线端子N和41.

一个带绝缘的线桥接在端子U~和41之间，电路将受到保险管F1的保护。

跳线BRX2设置：闪烁灯无需BRX2设置（连续===），报警灯应有BRX2位置（闪烁 (_П_П_）

1. 打开水箱的维护盖。

2. 打开进水口和压力排水管的截止阀。

3. 将设备接通电源，并观察旋转方向指示。

4. 注满水箱至启动水位。

5. 泵现在启动并抽空水箱。通过维护口观察泵送过程。

6. 用手慢慢抬起液位控制器的浮子，直到高于启动点并保持直到触发报警。

7. 然后使用盖子和密封件封闭维护口。

8. 通过开关运行数次，确保水箱、接头和管道不漏水。

自动运行是装置的正常运行模式。因此摇臂开关必须设为“ 自动 ”模式。泵可通过集成的液位控制器根据水箱水位来启动和关闭。泵运行时绿色LED灯亮起（在compli 300的情况下表示准备好运行）。

注意！如果过量污水流入设备（例如排空泳池时），打小进水口截止阀，直到设备可以再次正常运行，反复启动和关闭（不要连续泵送，否则可能导致泵电动机过热）。

将模式开关设为“ 手动 ”，可使泵长时间运行，不受污水水位影响。因此应通过维护口来观察泵出操作。

将模式开关设为“ 0 ”，可关闭泵，但报警系统仍保持激活状态。

在维修和维护控制装置和泵前，不要简单地将选择开关拨到“ 0 ”位置，而应该拔掉设备电源。

为了保持可靠运行，每月目视检查装置一次，包括管道连接。

我们建议您根据EN12056-4维修设备。

为确保设备长期可靠，建议您签订维修合同。

污水提升装置应由专业人员进行定期检修保养。商业楼宇的维保周期是3个月，公寓楼的维保周期是6个月，独立式住宅是12个月。

在进行任何作业之前都必须先断开泵和控制装置的电源，并采取措施以确保其不再通电。

检查电缆有无机械或化学性损坏。如有破损或扭结，予以更换。

我们建议维护工作应包括以下内容：

1. 检查连接点是否漏水，并检查设备和管件的周边区域。

2. 操作截止阀，检查它们能否轻松移动。必要时予以调节和润滑。

3. 打开并清洁翻板式止回阀；检查阀座和阀球（阀门）。

4. 清洗泵及与箱体连接管道；检查叶轮与轴承。

5. 检查润滑油。必要时加满或更换润滑油（水泵有油腔时）。

6. 清洁水箱内部（必要时或者特别要求时）；例如清除任何油脂。

7. 检查集水箱的状况

8. 每2年用水冲洗系统一次

9. 检查设备的电气部分。控制单元本身是免维护的，但如果配备了可充电电池，则应该定期检查，以确保电池状态良好。具体做法是断开设备的电源，并用手慢慢抬起液位控制器的浮子，然后保持直到触发报警。此外，必要时清洁浮子。

完成所有的维修任务后必须进行试运行，然后将设备重新投入使用。该检修必须记录在案，注明重要数据以及所有维修任务的细节。

（仅适用于08/2、25/2和35/2型号）。首先，拧开泵周围的六角螺栓或内六角螺栓，从水箱上卸下泵和叶轮的组件。油腔堵头标记为“ Ol ”。为了检查机械密封，润滑油及任何残余物必须从油腔中排出，并收集在一个干净的测量容器内。

- 如果润滑油含水（乳浊液），必须更

换润滑油，并在300个工作小时后再检查一次，而不是在6个月后！

- 但是，如果油被水和污染物污染，则除了润滑油，还要更换机械密封。
- 为监测油腔，也可将“ DKG“ 密封螺栓取下，更换为 ” DKG“ 泄漏探测传感器。

仅适用于08/2、25/2和35/2型号）。为保证可靠运行，第一次更换润滑油应在运行300小时后进行，以后每运行1000小时更换一次润滑油。

即使运行时数很少，仍应每年至少更换一次润滑油。

如果泵送极强研磨成分的废水，应相应缩短更换润滑油的时间间隔。

使用HLP液压矿物油，粘度等级22至46，如美孚DTE22、DTE24、DTE25，来更换油腔中的润滑油。

MultiCut系列泵UC08/2M和UC25/2M的润滑油用量为380 cm3，而MultiFree系列泵UC25/2BW和UC35/2BW为1000毫升。

贮油器只能加注一定量的润滑油。过多会导致泵无法运行。

仅适用于带切割系统的泵。必须检查泵壳螺钉以及连接和固定螺钉，以确保其紧固。必要时拧紧。

如果泵性能下降、运行噪音越来越响或切割性能降低（泵易于堵塞），必须联系专业人员检查叶轮和切割系统的磨损情况，必要时予以更换。

使用合适的工具（例如塞尺）测量切割转子和切板之间的切割间隙。切割间隙超过0.2毫米时必须调低。

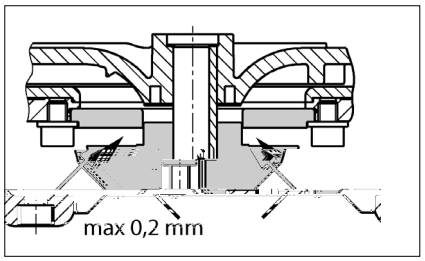

1. 用一块木头阻塞切割转子并拧松中心内六角螺钉。

2. 取下压缩片、切割转子和调节垫片，然后再次装上压缩片和切割转子。

3. 阻塞切割转子，并再次拧紧内六角螺钉（拧紧扭矩8 Nm）。

4. 检查切割转子移动自由度以及切割间隙（不得超过0.2毫米）。

如果切割间隙仍然太大，必须再拆下一个调节垫片。重复步骤1-4。

- 检查电源电压、保险丝和接地故障断路器。只能使用相同容量的保险丝来更换损坏的保险丝！如果保险丝再次烧断，请联系有资质的电工或我们的售后服务。
- 230/12V控制变压器的保险管（延迟型）、电机接触器和230V交流电源发生故障。只能使用相同容量的保险丝来更换损坏的保险丝！
- 如果电源线损坏，只能联系制造商来更换。
- 如果浮子开关受阻，关闭进水口截止阀，打开维护盖，疏通堵塞。
- 因为泵堵塞，电机绕组内的热敏开关可能关闭了系统。在这种情况下，关闭进水口截止阀，排空水箱，拔出电源插头，拆下泵组件并疏通堵塞。
- 检查压力排水管中的截止阀是否完全打开。
- 如果压力排水管堵塞，用水冲洗压力排水管进行清洁。
- 如果止回阀阻塞，清空压力排水管并清洁止回阀。
- 如果通风系统堵塞，清洁引自泵水箱的通风管，检查通风孔。
- 如果设备在开始泵送时工作正常，但在结束时声音变得非常响，则必须由合格的电工在控制单元重新定义关闭点。

"Drehfeld falsch" ”

- 电源相序错误或缺相- 因此降低或停止泵输送。电源连接只能由合格的电工进行维修操作。

"Störung Pumpe" ”
compli 300

- 泵通过一个集成的电路断路器进行保护。如果过载或电动马达故障，该断路器会关闭泵。在发生这种情况后，它必须手动复位以便再次运行泵。控制箱要求由合格的电工才能打开控制单元来按下该复位按钮。

"Hochwasser" ”
compli 300

- 泵送流量过低或进水流量过高导致水箱水位过高。清除泵或压力排水管内的任何堵塞物和/或消除过多的流入量。

LED P1
compli 300

- 综合液位开关故障。请致电我们的售后服务。
- 水箱内没有剩余的水。加注少量的水。
- 注意：如果在泵送之后LED灯短暂亮起，这不属于故障信号。

“ ”
(compli 300

- 泵的停止水位太低。

拧下集水箱前面的综合液位开关上的三颗固定螺钉。小心向右旋转到关闭点可设置更高的水位。重新拧紧螺钉。在泵送期间如果LED2熄灭，则说明达到关闭水位。

注意！也可能同时需要重新调节启动水位（请参阅“ 重新定义启动水位 ” 章节）。

注意：如果感到正常呼噜声太大，也可以这种方式将停止水位设到一个更高的水位。）

TECHNISCHE DATEN - TECHNICAL DATA -CARACTÉRISTIQUES TECHNIQUES- TECHNISCHE GEGEVENS - DATI TECNICI - DANE TECHNICZNE - TECHNICKÉ ÚDAJE - TECHNICKÉ ÚDAJE - MŰSZAKI ADATOK -DATE TEHNICE - 技术指标

compli 100

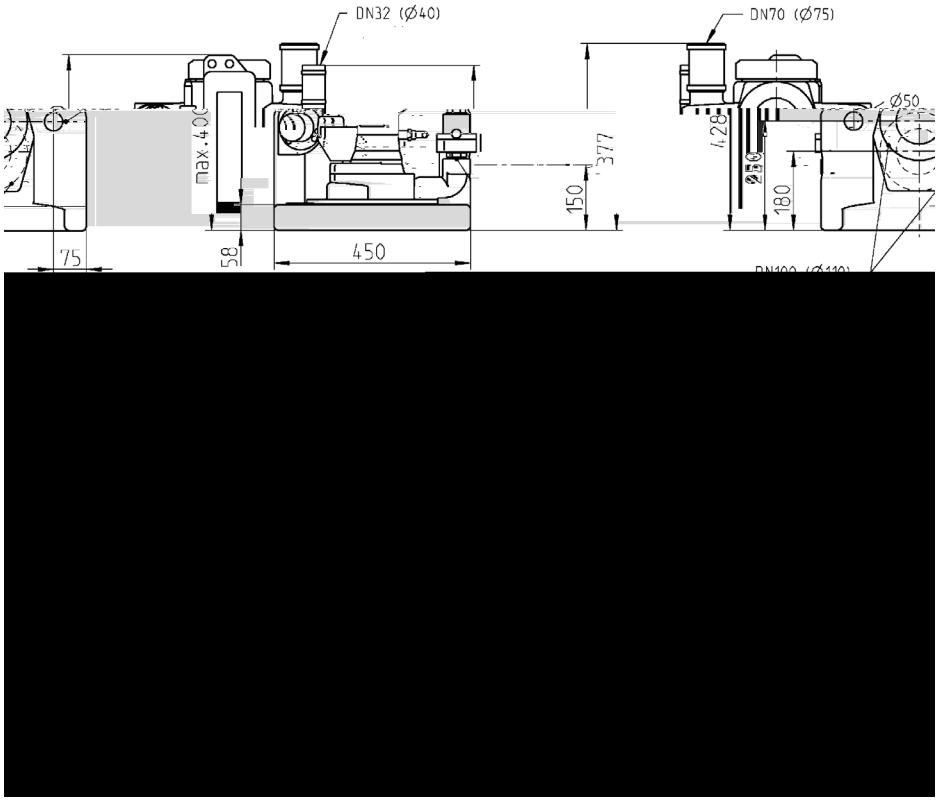

compli 300

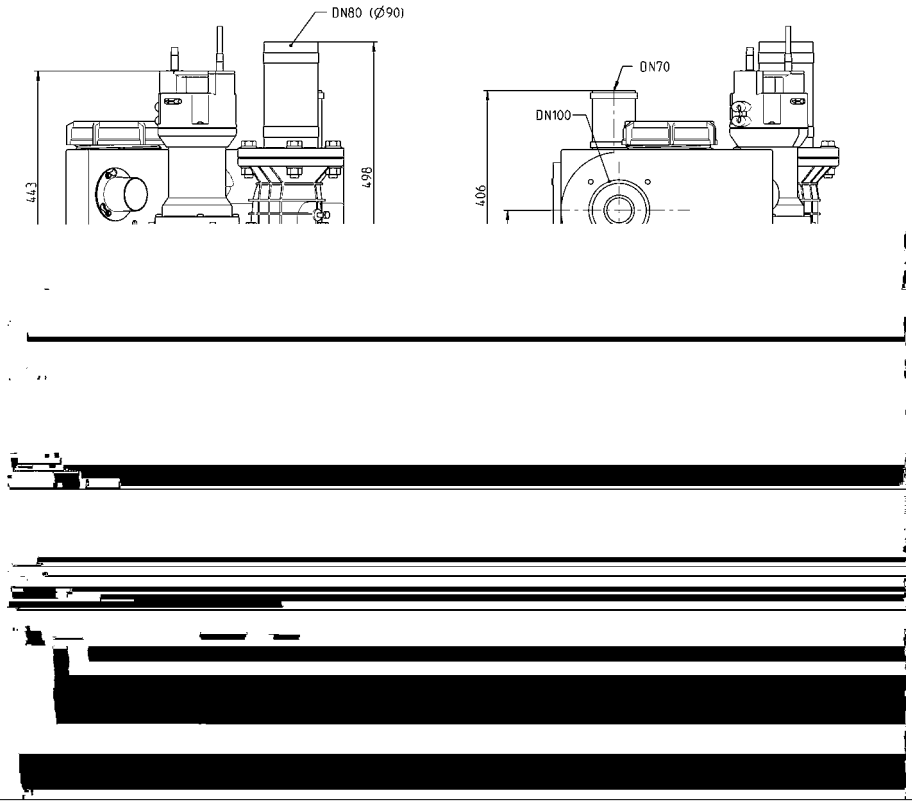

compli 400

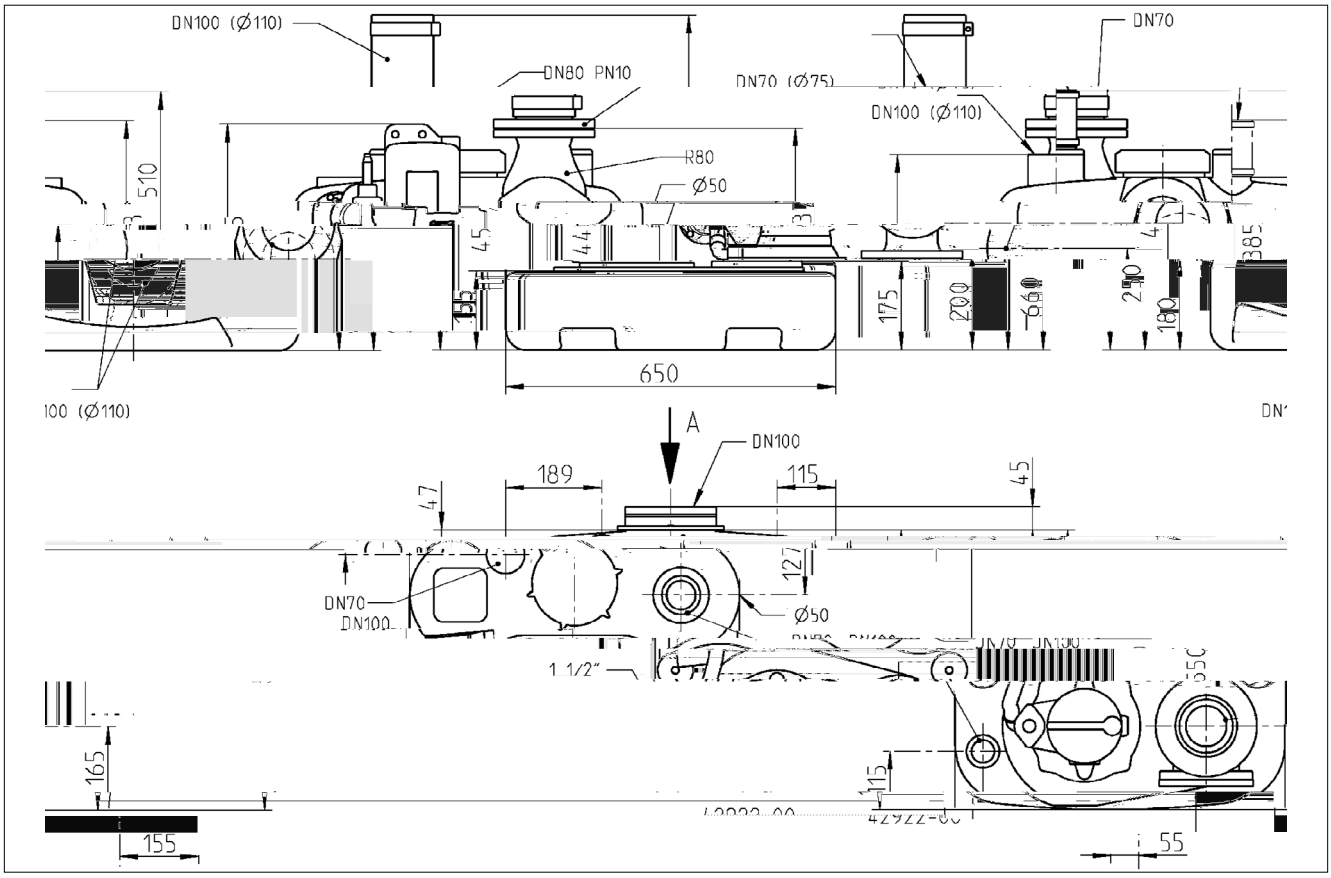

compli 500

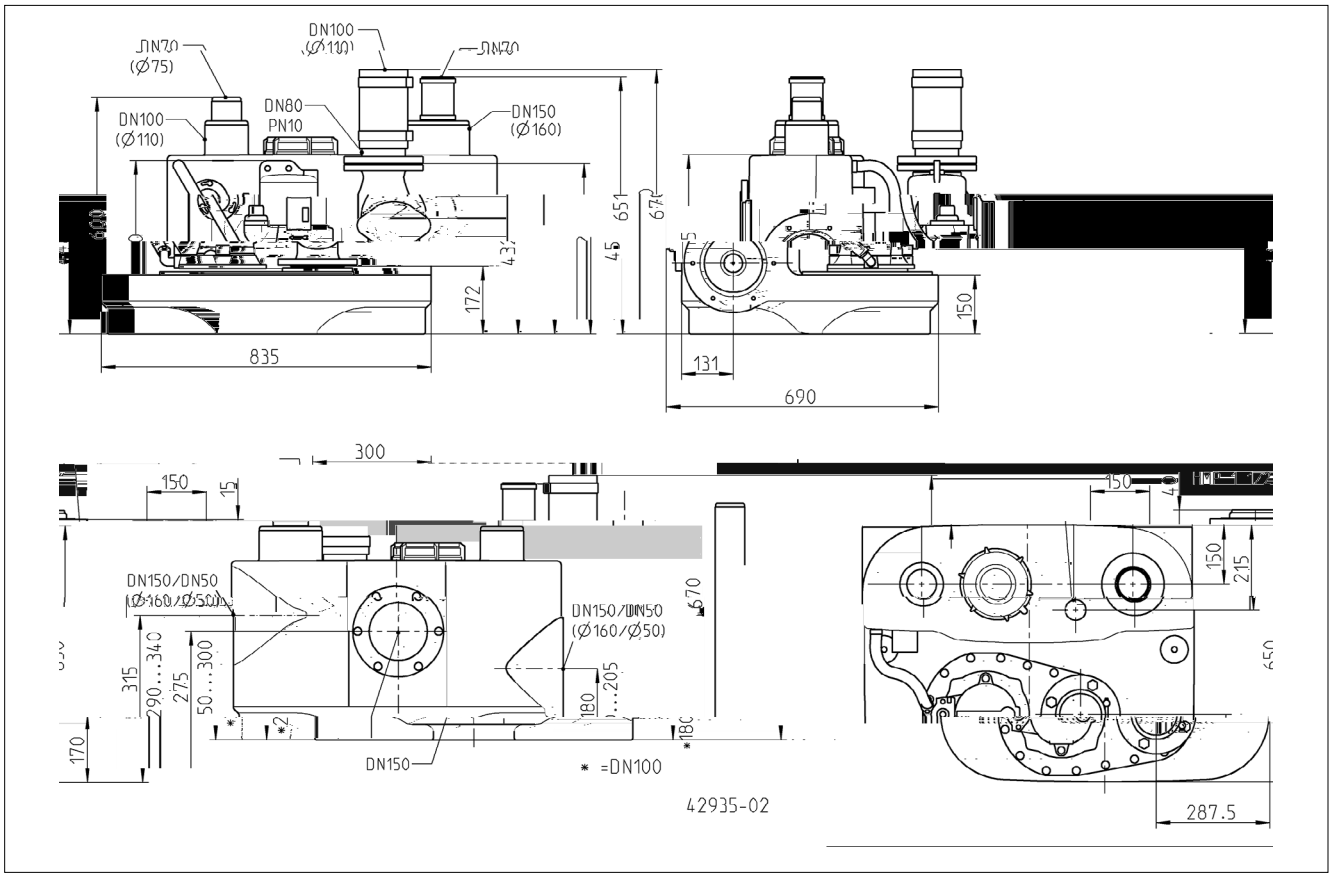

compli 500 M

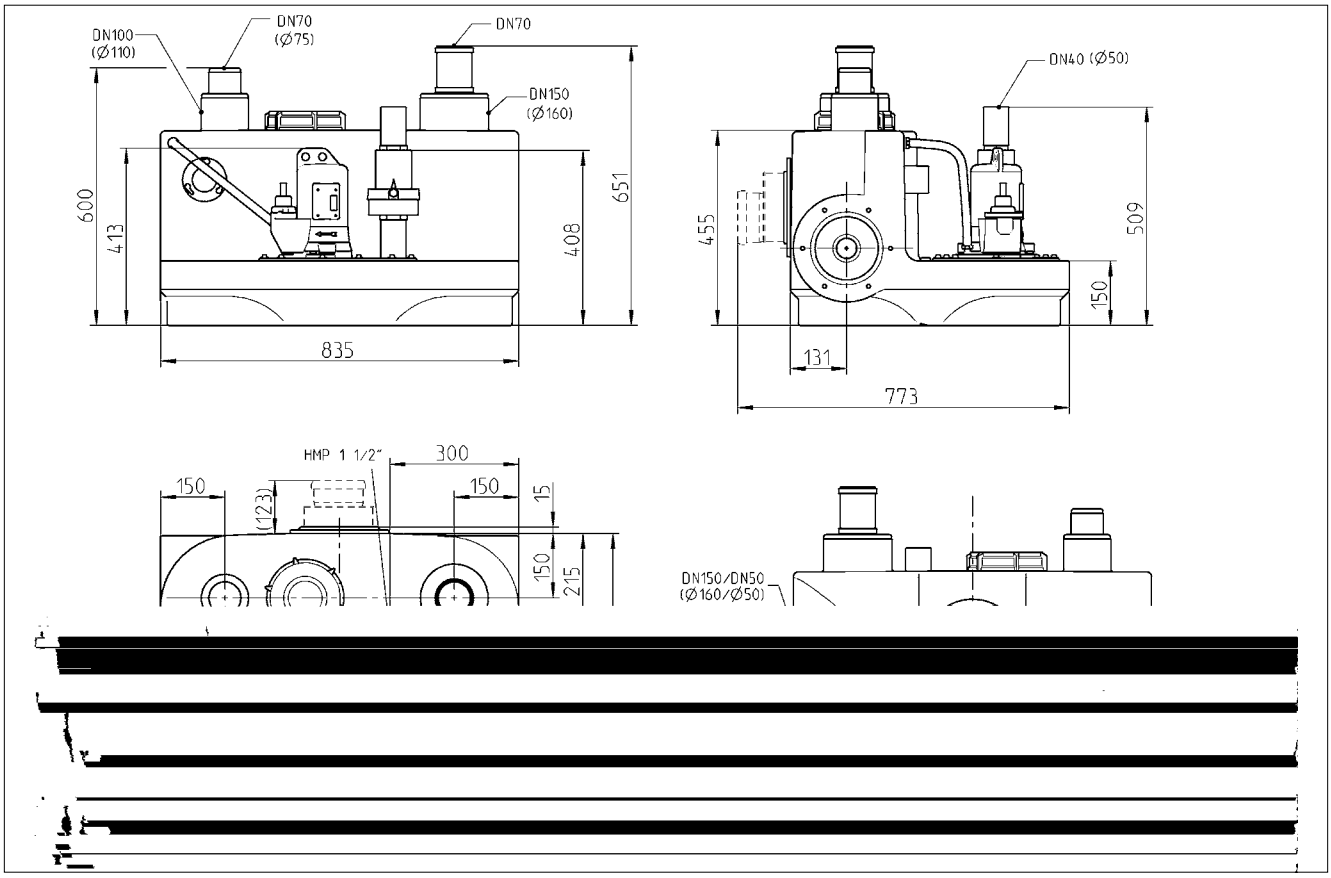

compli 1000

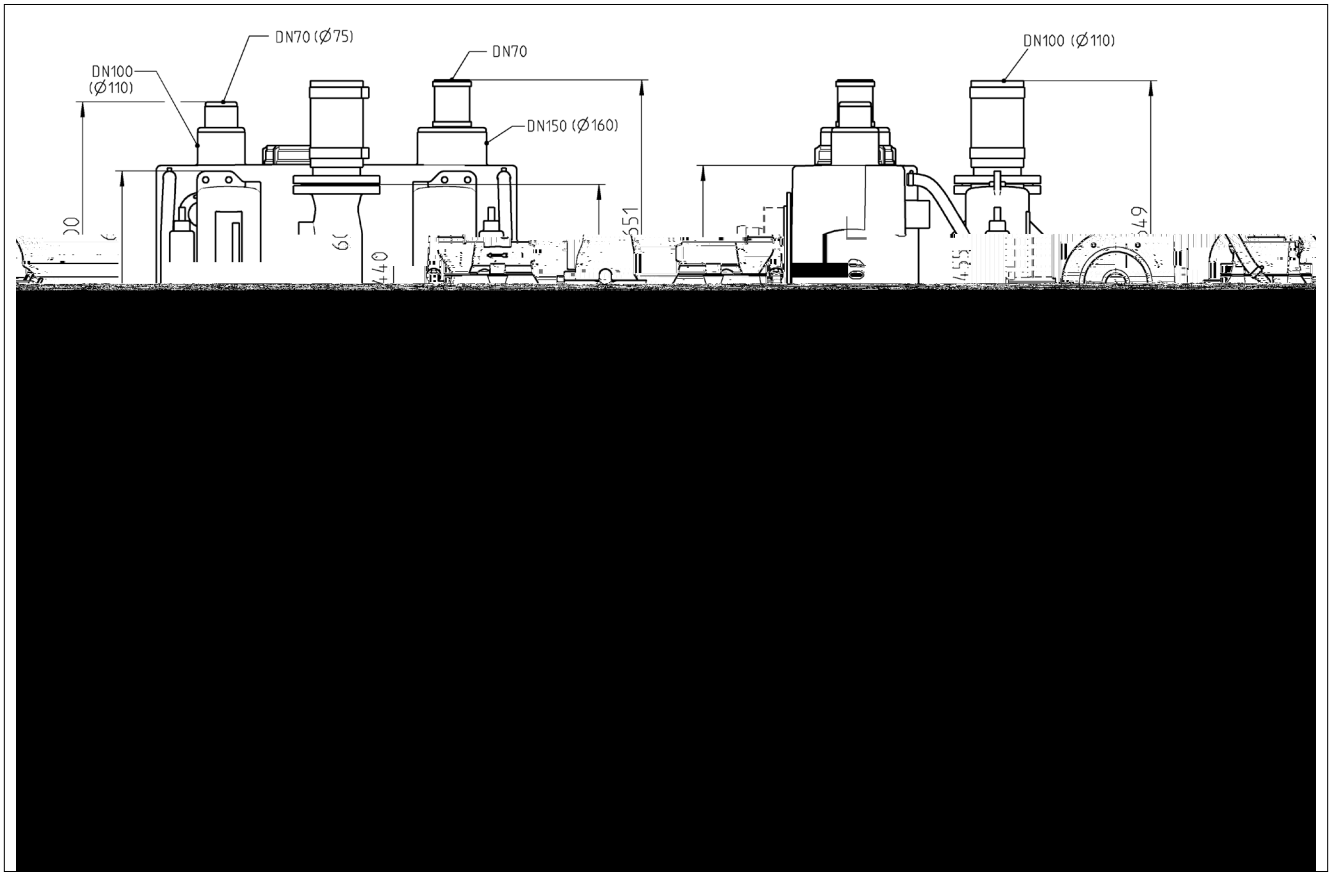

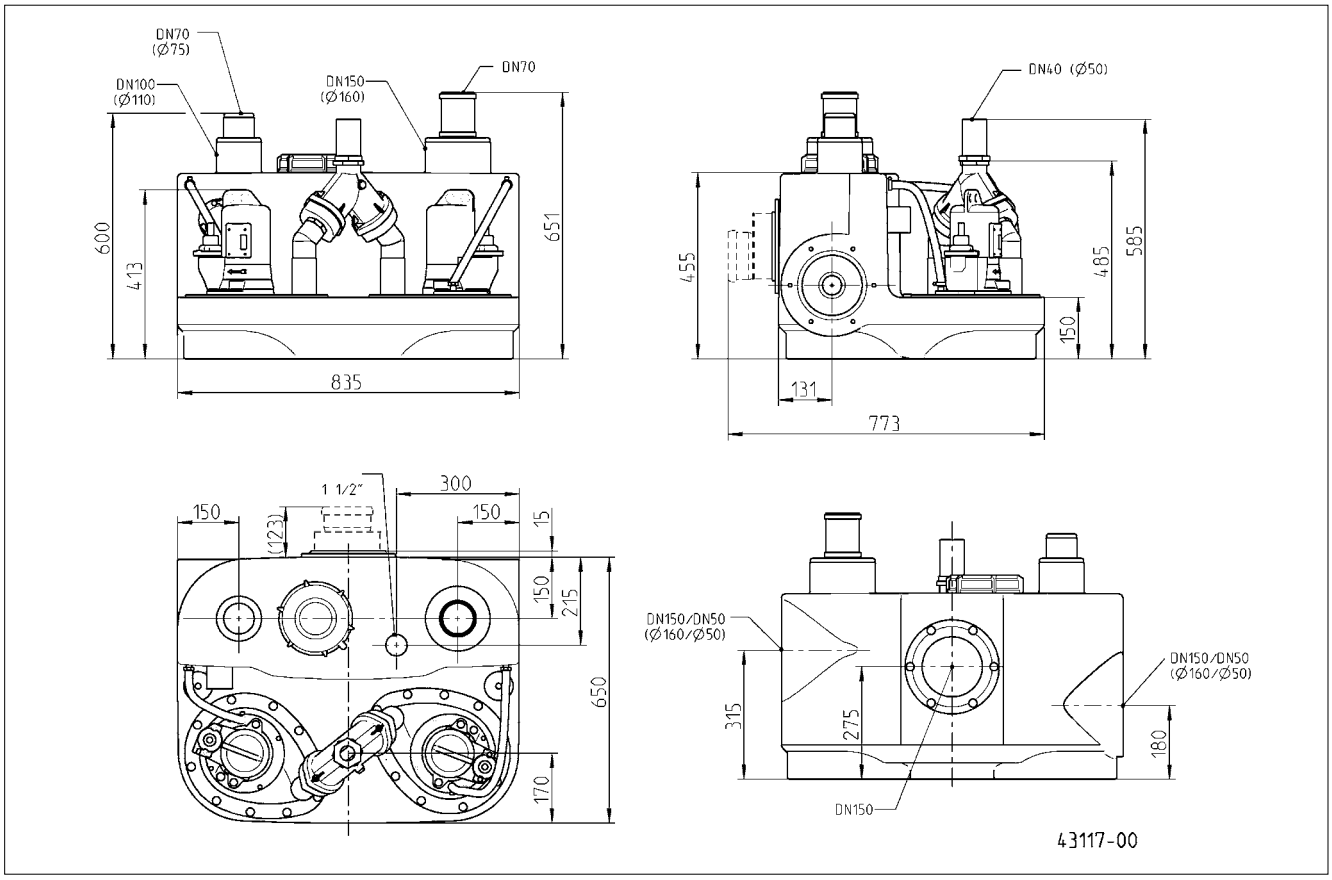
DN70
(Ø75)
DN100
(Ø110)
DN150
(Ø160)
DN70
600
413
651
835
DN40 (Ø50)
455
485
585
150
131
773
1 1/2"
300
150
(123)
150
15
150
215
650
170
DN150/DN50
(Ø160/Ø50)
315
275
180
DN150/DN50
(Ø160/Ø50)
DN150
43117-00

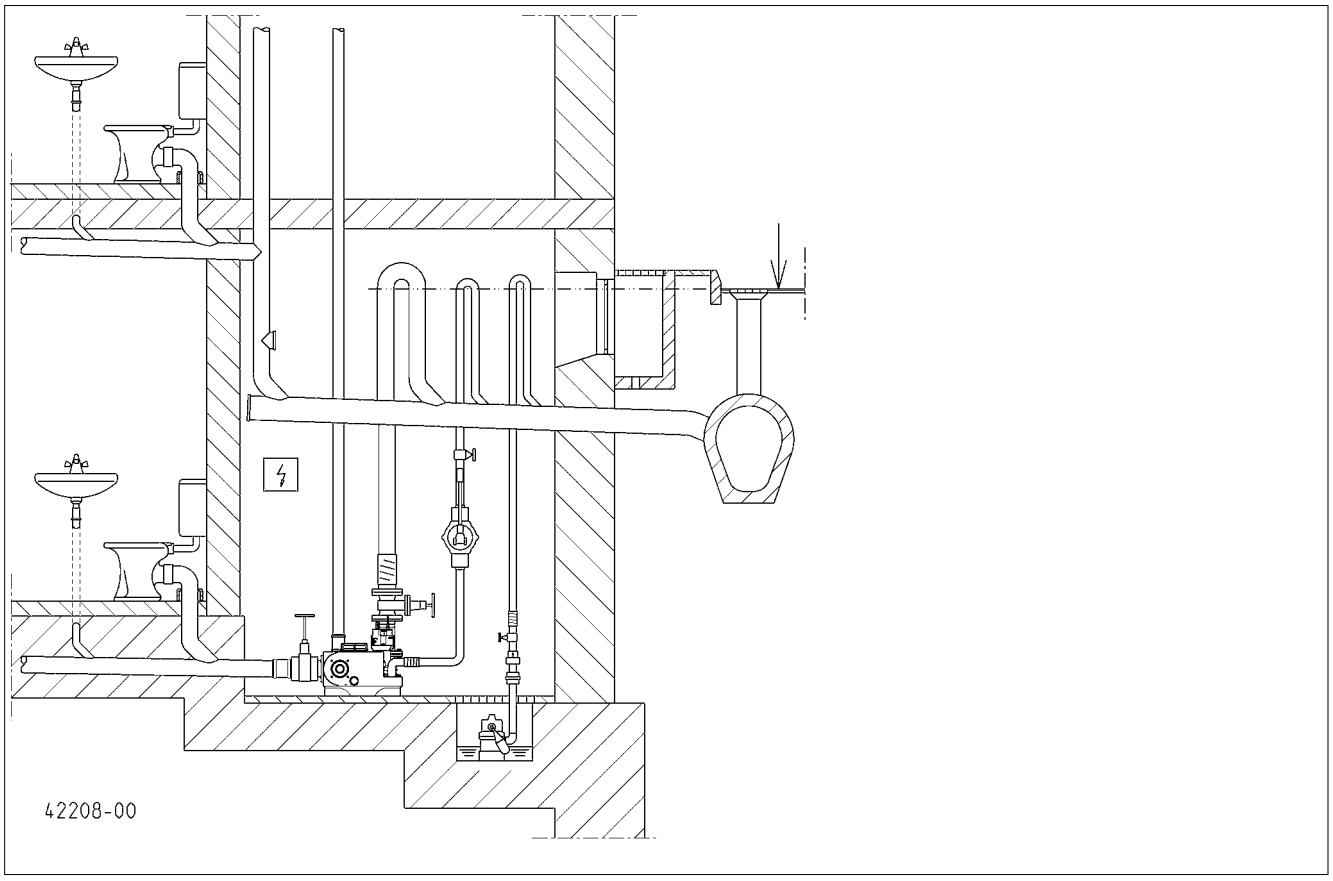
42208-00

		... 300 E	... 400 E	... 1010 BWE	... 400
	[kg]	29	55	118	56
	PN 10	DN 80	DN 80	DN 80	DN 80
	[ ]	50	70	70	70
	S3*	10 %	25 %	25 %	30 %
P1	[kW]	1,37	1,55	1,55	1,25
P2	[kW]	0,98	1,10	1,10	0,87
U	[V]	1/N/PE 230	1/N/PE 230	1/N/PE 230	3/N/PE 400
f	[Hz]	50	50	50	50
I	[A]	6,0	7,1	7,1	2,2
n	[min^{-1}]	2700	1428	1428	1390
			AD 69 ECP	BD 610 ECP	AD 00 P

		... 510/4 BW ... 1010/4 BW ... 1210/4 BW	... 515/4 BW ... 1015/4 BW ... 1215/4 BW	... 525/4 BW ... 1025/4 BW ... 1225/4 BW	... 525/2 BW ... 1025/2 BW ... 1225/2 BW	... 535/2 BW ... 1035/2 BW ... 1235/2 BW
	[kg]	66/118/118/145	66/118/118/145	66/118/118/145	68/120/122/149	72/125/131/158
	PN 10	DN 80	DN 80	DN 80	DN 80	DN 80
	[ ]	70	70	70	70	70
	S3*	45 %	30 %	15 %	25 %	25 %
P1	[kW]	1,3	2,2	3,0	3,3	4,8
P2	[kW]	1,0	1,7	2,2	2,6	4,0
U	[V]	3/N/PE 400	3/N/PE 400	3/N/PE 400	3/N/PE 400	3/N/PE 400
f	[Hz]	50	50	50	50	50
I	[A]	2,8	3,9	5,1	5,4	7,8
n	[min^{-1}]	1451	1405	1363	2807	2857
		AD 25 P / BD 25 P	AD 46 P / BD 46 P	AD 46 P / BD 46 P	AD 46 P / BD 46 P	AD 610 P / BD 610 P

		... 108/2 ME ... 508/2 ME ... 1008/2 ME	... 108/2 M ... 508/2 M ... 1008/2 M	... 120/2 M ... 520/2 M ... 1020/2 M
	[kg]	42/50/77	41/49/75	43/51/79
	PN 10	DN 32/40/40	DN 32/40/40	DN 32/40/40
	[ ]	7	7	7
	S3*	10 %	35 %	25 %
P1	[kW]	1,70	1,65	2,30
P2	[kW]	1,14	1,24	1,85
U	[V]	1/N/PE 230	3/N/PE 400	3/N/PE 400
f	[Hz]	50	50	50
I	[A]	7,5	2,8	3,9
n	[min^{-1}]	2584	2674	2860
		AD 08/2 MEP	AD 00 P / BD 00 P	AD 46 P / BD 46 P

* Za način rada S1 - 40%: 4 minute maksimalno opterećenje (Cedar-Jet 10 minuta);
Za način rada: 40%: 4 minute diferencijalno opterećenje + 6 minuta dinamična (drenažna cijev 10 minuta)
Primjer 40%: 4 minute maksimalno opterećenje (drenažna cijev 10 minuta)
Arbeitszyklus 6 Arbeitszyklen pro Stunde (Cedar-Jet 10 Minuten)

Za način rada: 40% = 4 minute dovoljno opterećenje 6 puta na sat (Drenažna cijev 10 minuta)
Primjer 40%: 4 minute maksimalno opterećenje (Cedar-Jet 10 minuta);
Primjer 40%: 4 minute maksimalno opterećenje (drenažna cijev 10 minuta);
Za način rada 40%: 4 minute fekalno opterećenje 6 puta na sat (Jednadžba 10 minuta)

Leistung - Performance - Puissances - Capaciteit - Prestazioni - Wydajności i moce - Výkony - Výkony - Teljesítmény - Capacități - 性能参数

H [m]	1	2	3	4	5	6	7	8	9	10	11	12	13	14	15	16	17
d [redacted] i 300 E	30	29	28	24	22	19	15							**Q [m³/h]**			
d [redacted] i 400 E	48	40	33	27	20	13											
d [redacted] i 1010 BWE	52	44	37	29	22	13											
d [redacted] i 400	48	40	33	27	20	13											
... 10/4 BW	52	44	37	29	22	13											
... 15/4 BW	69	62	56	49	42	36	27	19									
... 25/4 BW					56	49	42	32	22	13							
... 25/2 BW	69	64	58	52	47	42	37	33	28	23	20	14	8	1			
... 35/2 BW	85	80	75	71	66	62	57	54	50	47	44	39	36	33	30	26	21
... 08/2 ME		17		16		14		12		9		7		4			
... 08/2 M		17		16		14		12		9		7		4			
... 20/2 M								16		14		12		10		8	

compli 300

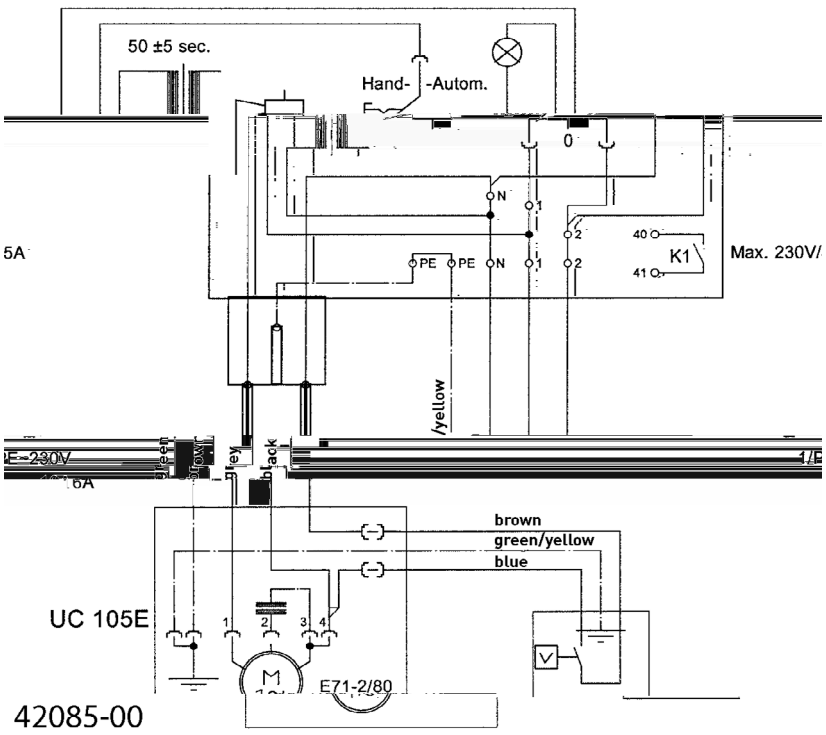

AD 69 ECP

Ei e a age - Si g e - i - U i de c a de P e i e - Rege aa a ee e ke dige i a a ie - C a d i g - S e i ik i - a acji jed h h ej - d c jed ka jed d ch a e - Riade ie a a h a iade ia - Eg edi be e de e je - Si e de c a d i a a ie i di id a - 单泵系统

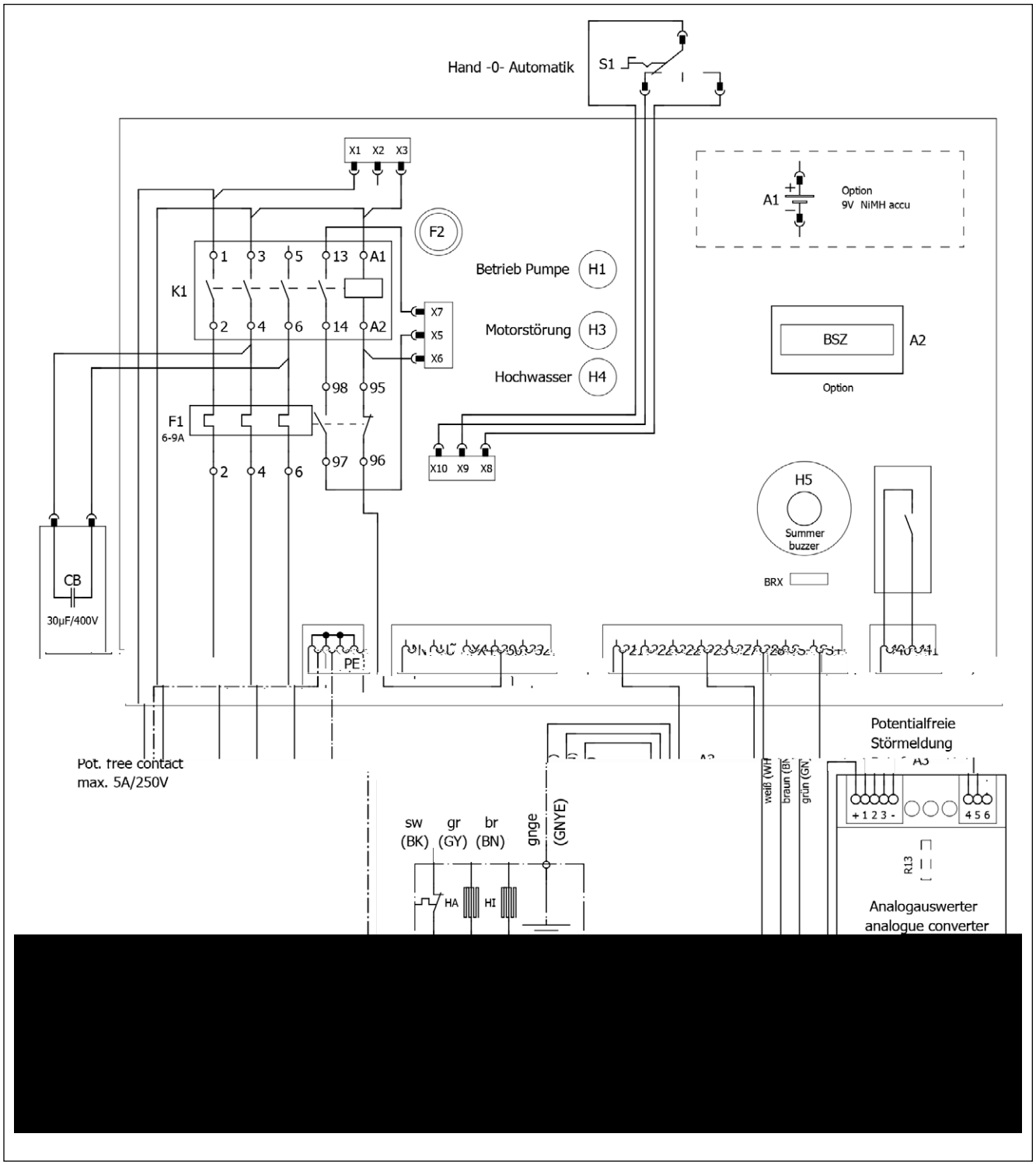

AD 98/2 MEP

Ei e a age - S g e i - U i de d a de Pl e i he - Rege aa- a ee e ke l digei a aje - Cl a di igl l -S e i ik i a acji jed l l ej - d c jed l ka jed l d ch a e - Riade ie a l a h a iade ia - Eg edi be e de e je - Si e de d a d i a a ie i di id a - 单泵系统

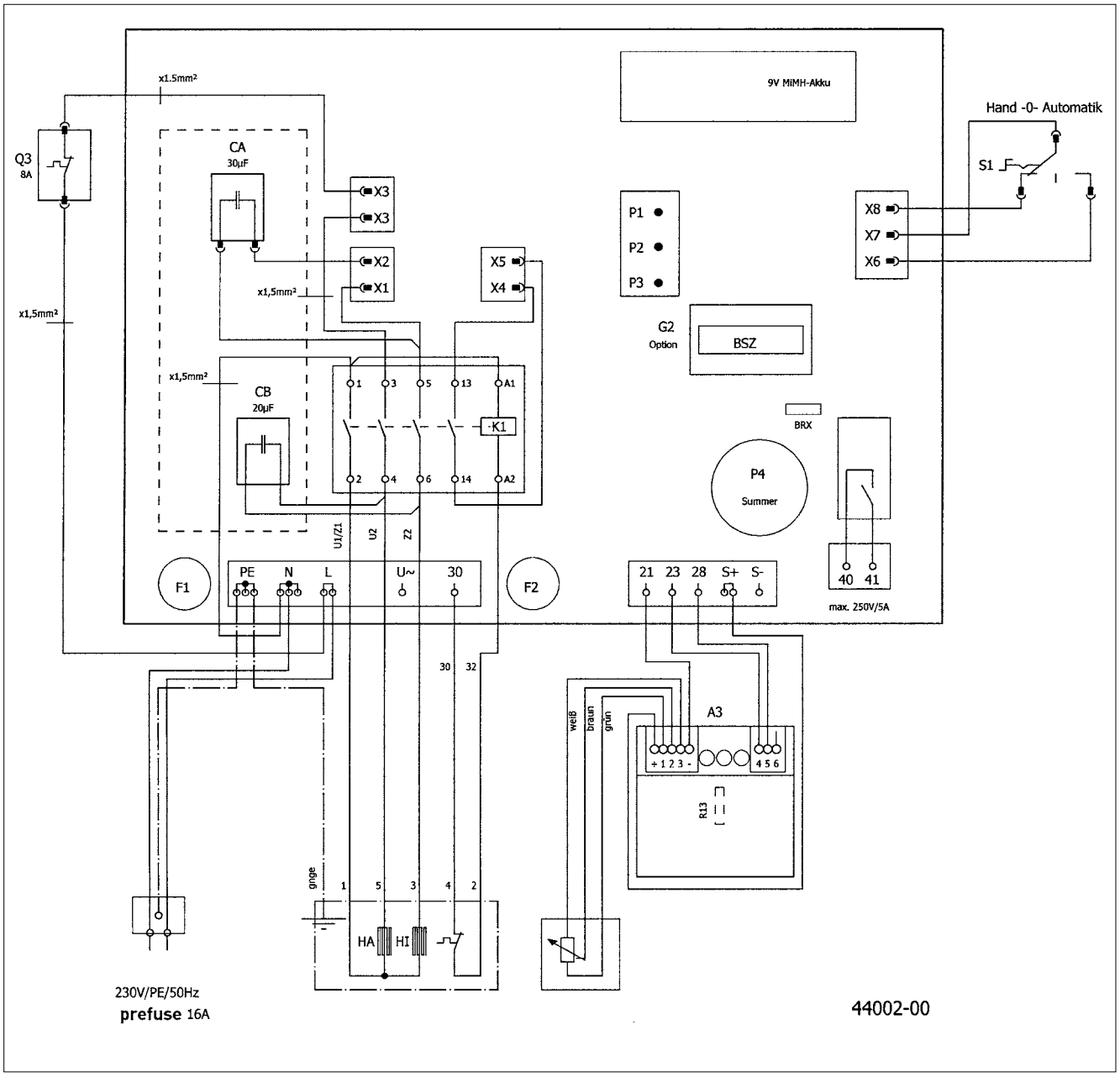

AD ... P

Ei e a age - Si g e i - U i de d a de P e i e - C a d i g l - Rege aa a ee e ke l digei a a ie - S e l ik i a acji jed l l ej - d c jed l ka jed l d ch a e - Riade ie a l a h a iade ia - Eg edi be e de e je - Si e de d a d i a a ie i di id a - 单泵系统

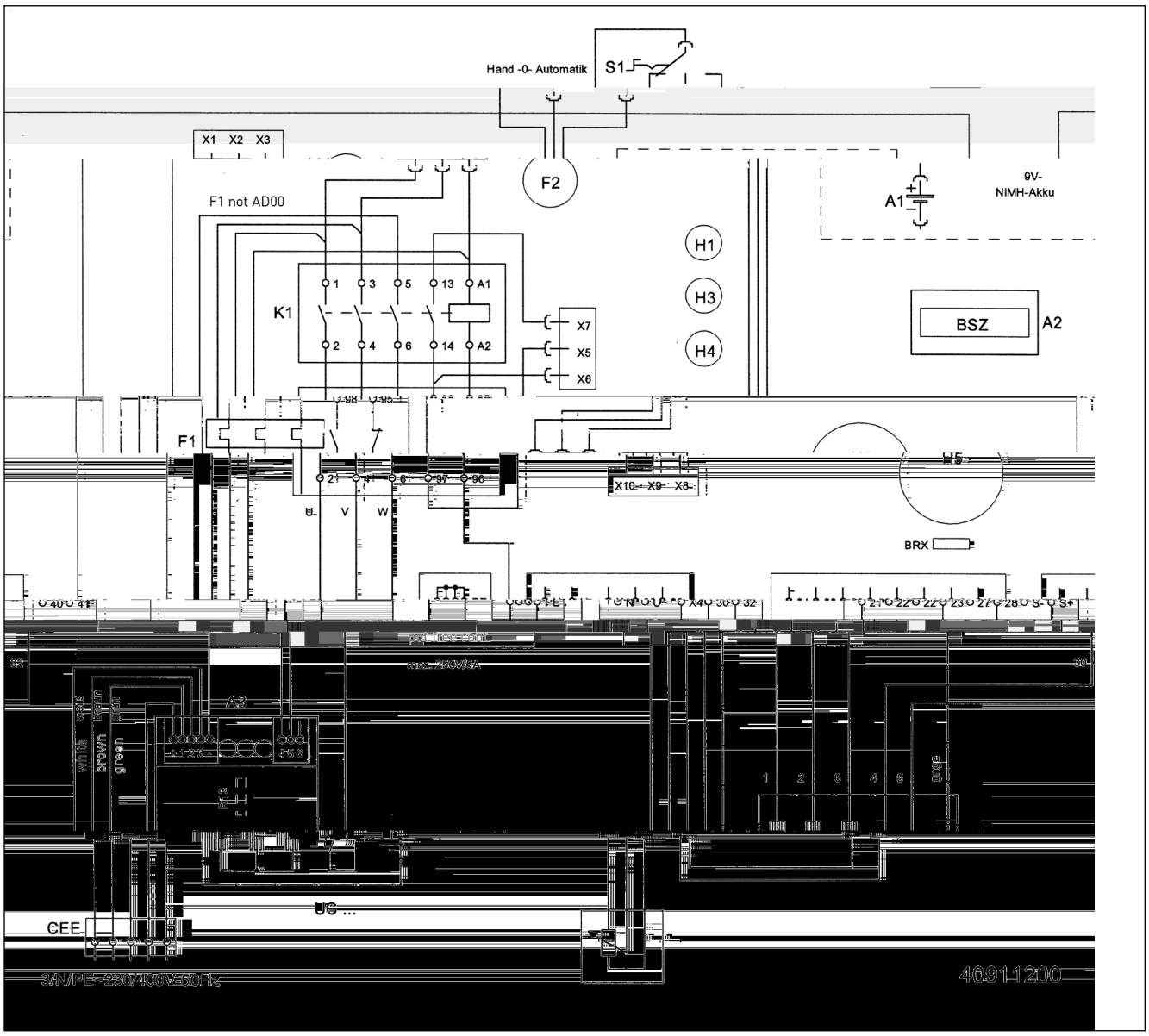

BD 610 ECP - compli 1008/2 ME

D[illegible]e a[illegible]age - D[illegible]e[illegible]i[illegible] - C[illegible]a[illegible]d[illegible]d[illegible]il U[illegible]i[illegible] de c[illegible]a[illegible] de P[illegible]e d[illegible]b e - Rege aa[illegible]a[illegible]ee[illegible] d[illegible]bbe e[illegible]a[illegible]ie - C[illegible]a[illegible]d[illegible]d[illegible]il - S[illegible]e[illegible]ik[illegible]a acji d[illegible]ej - [illegible]d c jed[illegible]ka d[illegible]ji[illegible]a[illegible]e[illegible] - Riade[illegible]ie d[illegible]ji[illegible]h[illegible]a[illegible]iade[illegible]ia - Ke[illegible]be[illegible]e[illegible]de[illegible] - Si[illegible]e[illegible]de c[illegible]a[illegible]d[illegible]i[illegible]a a ie d[illegible]b[illegible] - 双泵系统

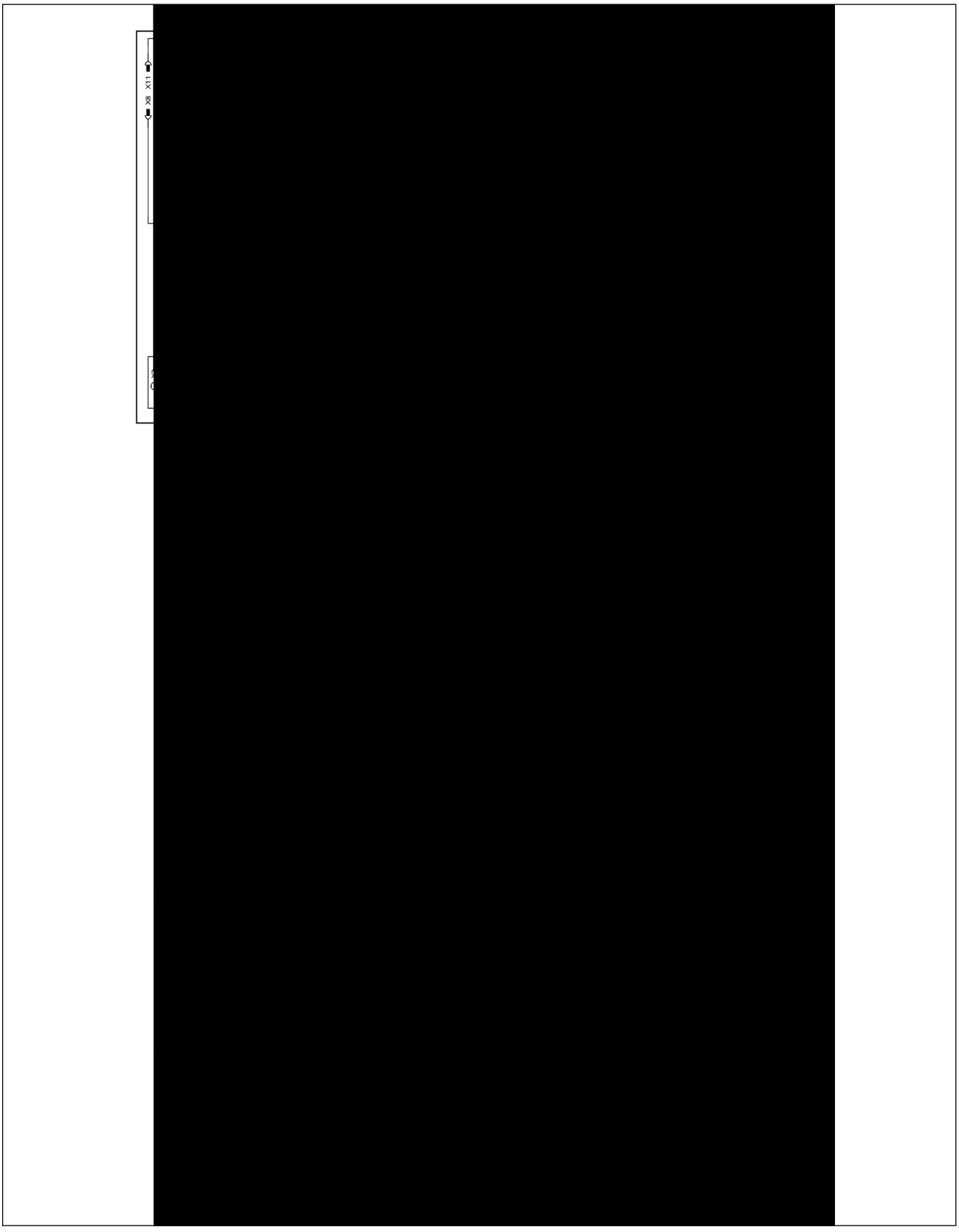

BD 610 ECP - compli 1010/4 BWE

D[illegible]e a[illegible]age - D[illegible]e[illegible]i - U[illegible]i[illegible] de c[illegible]a de P[illegible]e d[illegible]b e - C[illegible]a d[illegible] d[illegible]i - Rege aa[illegible]a[illegible]ee[illegible] d[illegible]bbe e[illegible]a a[illegible]ie - S[illegible]e[illegible]ik[illegible]a acji d[illegible]ej - [illegible]d c jed[illegible]ka d[illegible]ji[illegible]a[illegible]e - Riade[illegible]ie d[illegible]ji[illegible]h[illegible]a[illegible]iade[illegible]ia - Ke[illegible]be[illegible]e de[illegible] - Si[illegible]e[illegible] de c[illegible]a d[illegible]i[illegible]a a ie d[illegible]b[illegible] - 双泵系统

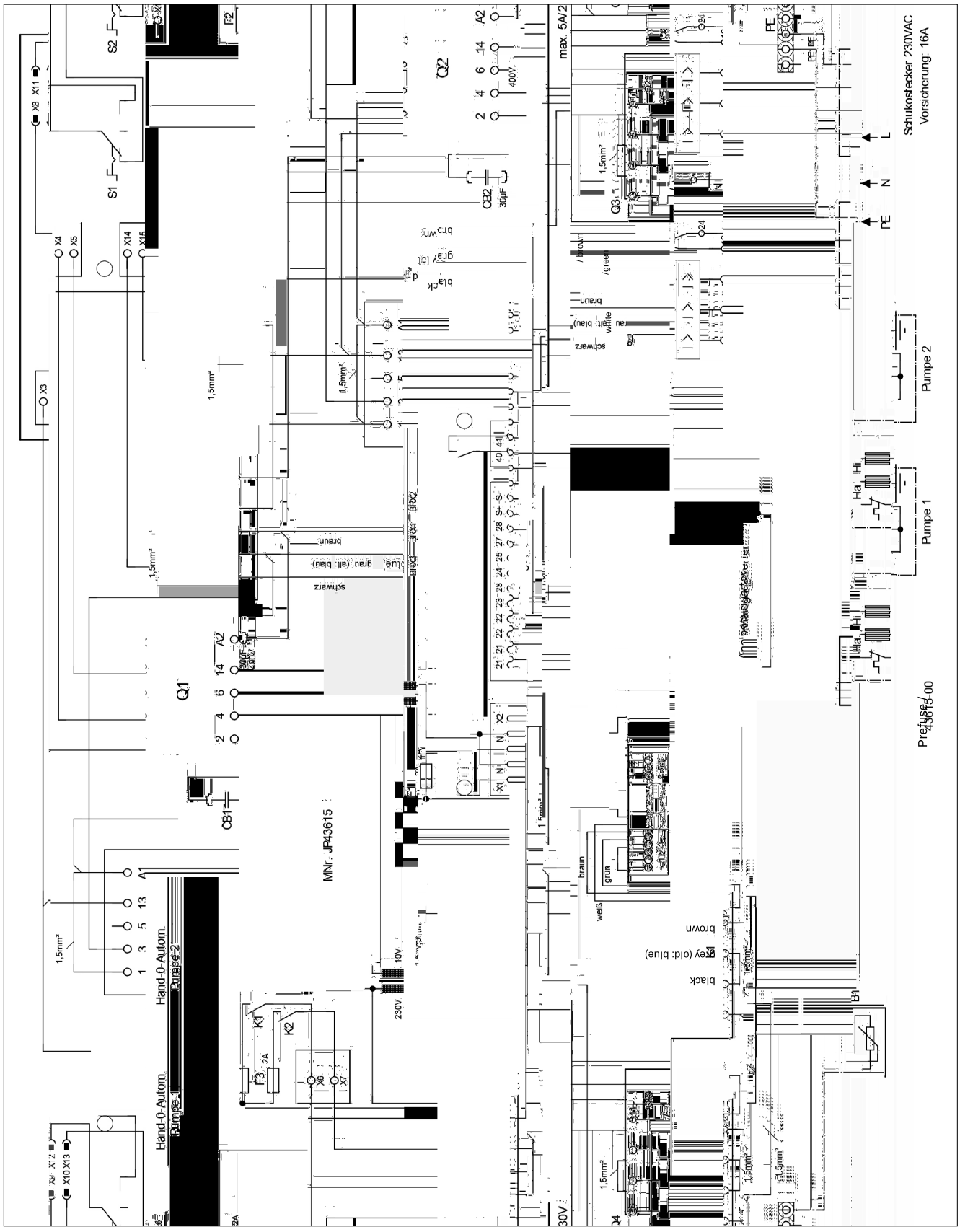

BD ... P

D[illegible]e a[illegible]age - D[illegible]e[illegible]i[illegible] - U[illegible]i[illegible] de c[illegible]a[illegible] de P[illegible]e d[illegible]b e - C[illegible]a[illegible] d[illegible] d[illegible]i[illegible] - Rege aa[illegible] a[illegible] ee[illegible] d[illegible]bbe e[illegible] a[illegible] a[illegible]e - S[illegible]e[illegible] [illegible]ik[illegible] a acji d[illegible] ej - [illegible] d c jed[illegible] ka d[illegible] ji[illegible] a[illegible] e[illegible] - Riade[illegible] ie d[illegible] ji[illegible] h[illegible] a[illegible]iade[illegible] ia - Ke[illegible] be[illegible] de[illegible] - Si[illegible] e[illegible] de c[illegible] a[illegible] d[illegible] i[illegible] a a ie d[illegible]b[illegible] - 双泵系统

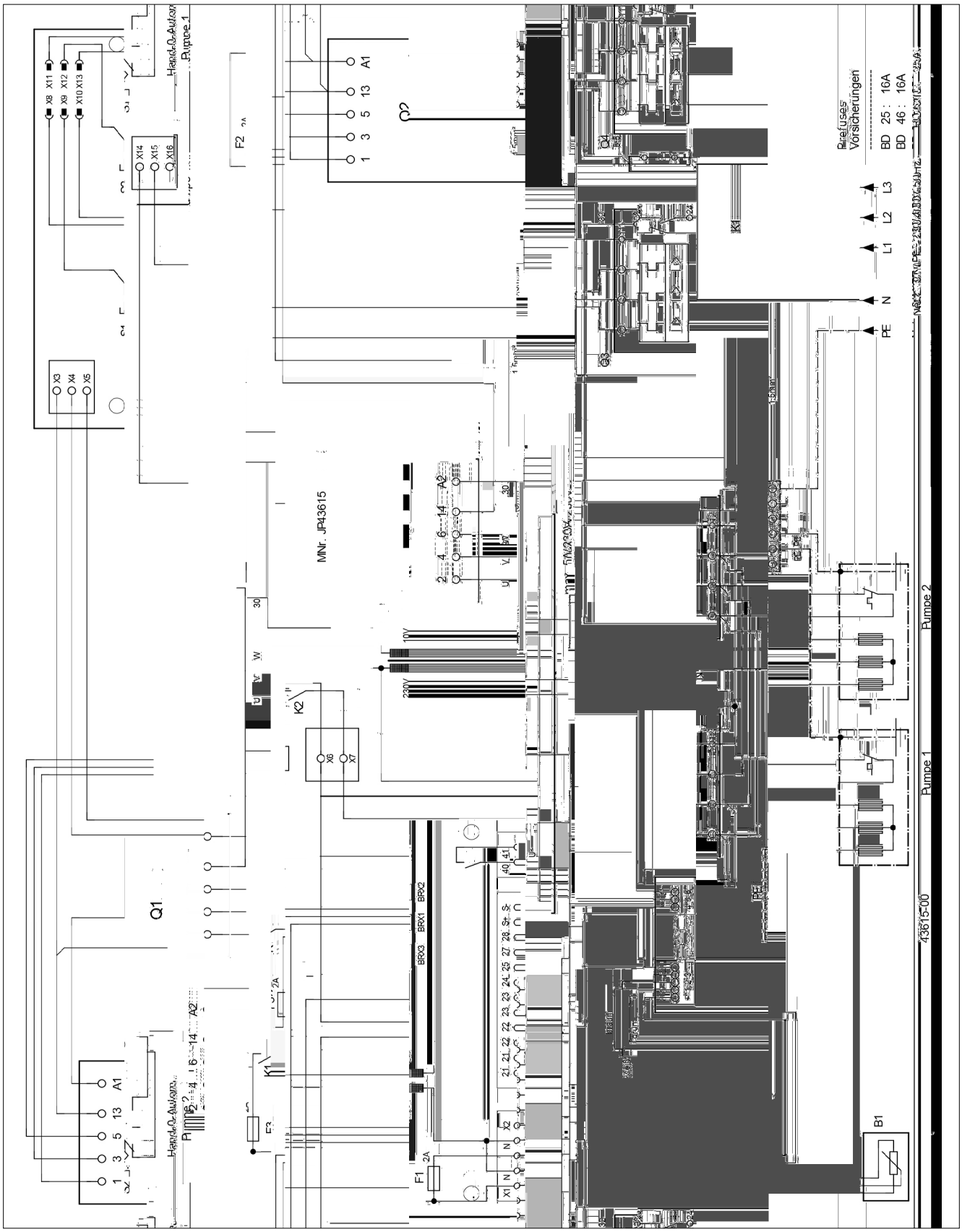

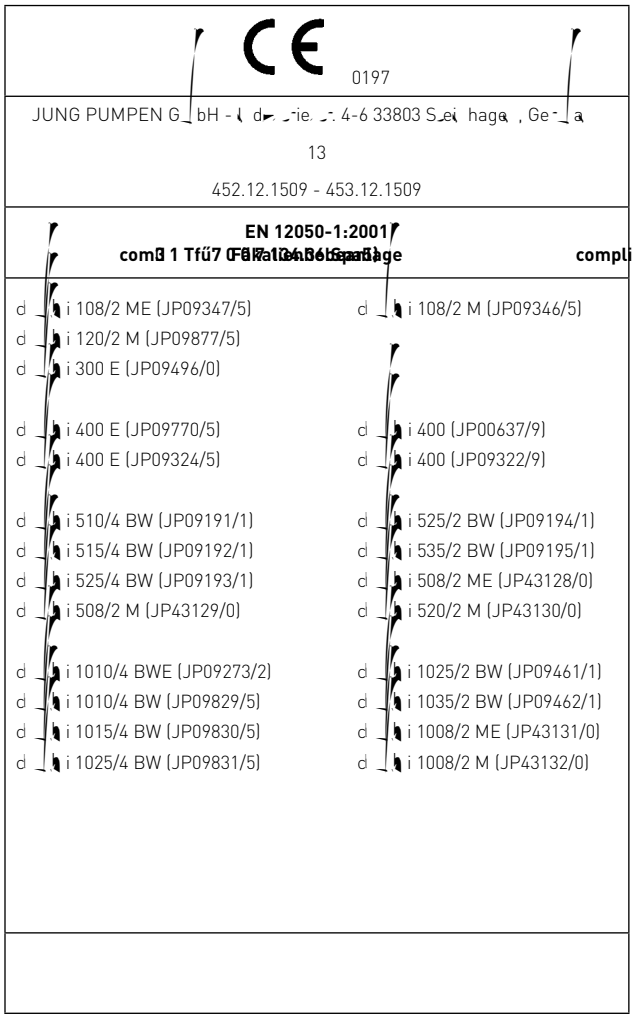

CE 0197

JUNG PUMPEN GmbH - Industriestr. 4-6 33803 Steinhagen, Germany

13

452.12.1509 - 453.12.1509

EN 12050-1:2001

compli 1025/2 BW (JP09461/1)

- di 108/2 ME (JP09347/5)
- di 120/2 M (JP09877/5)
- di 300 E (JP09496/0)
- di 400 E (JP09770/5)
- di 400 E (JP09324/5)
- di 510/4 BW (JP09191/1)
- di 515/4 BW (JP09192/1)
- di 525/4 BW (JP09193/1)
- di 508/2 M (JP43129/0)
- di 1010/4 BWE (JP09273/2)
- di 1010/4 BW (JP09829/5)
- di 1015/4 BW (JP09830/5)
- di 1025/4 BW (JP09831/5)
- di 108/2 M (JP09346/5)
- di 400 (JP00637/9)
- di 400 (JP09322/9)
- di 525/2 BW (JP09194/1)
- di 535/2 BW (JP09195/1)
- di 508/2 ME (JP43128/0)
- di 520/2 M (JP43130/0)
- di 1025/2 BW (JP09461/1)
- di 1035/2 BW (JP09462/1)
- di 1008/2 ME (JP43131/0)
- di 1008/2 M (JP43132/0)

CE 0197

JUNG PUMPEN G bH - d ie 4-6 33803 S ei hage , Ge a

13

452.12.1509 - 453.12.1509

EN 12050-1:2001
Station de relevage pour effluents contenant des matières fécales

d i 108/2 ME (JP09347/5)	d i 108/2 M (JP09346/5)
d i 120/2 M (JP09877/5)	
d i 300 E (JP09496/0)	
d i 400 E (JP09770/5)	d i 400 (JP00637/9)
d i 400 E (JP09324/5)	d i 400 (JP09322/9)
d i 510/4 BW (JP09191/1)	d i 525/2 BW (JP09194/1)
d i 515/4 BW (JP09192/1)	d i 535/2 BW (JP09195/1)
d i 525/4 BW (JP09193/1)	d i 508/2 ME (JP43128/0)
d i 508/2 M (JP43129/0)	d i 520/2 M (JP43130/0)
d i 1010/4 BWE (JP09273/2)	d i 1025/2 BW (JP09461/1)
d i 1010/4 BW (JP09829/5)	d i 1035/2 BW (JP09462/1)
d i 1015/4 BW (JP09830/5)	d i 1008/2 ME (JP43131/0)
d i 1025/4 BW (JP09831/5)	d i 1008/2 M (JP43132/0)
d i 1020/2 M (JP43133/0)	
d i 1210/4 BW (JP09168/2)	d i 1225/2 BW (JP09171/2)
d i 1215/4 BW (JP09169/2)	d i 1235/2 BW (JP09172/2)
d i 1225/4 BW (JP09170/2)	

C ec e e e age a a i e de ea e e e e de a i e f ca e e de ea e d a de a i e f ca e a -de d i ea de ef e a

R. ACTION AU FEU	NPD
. TANCH. IT. L.EAU, . TANCH. IT. L.AIR	
- E a ch i ea	a i fai a
- . a ch i a l de	a i fai a
EFFICACIT. (PERFORMANCE DE RELEVAGE)	
- Ref e a de a i e l ide	a i fai a
- Rad d de a	a i fai a
- Di a il i i a e de d d i e d a a il	a i fai a
- D bi i i	a i fai a
- Pa age ib e i i a de i a a il	a i fai a
- V e i e i i a	a i fai a
R. SISTANCE M. CANIQUE	
- Ca aci de cha ge e abi i c e e d d - ec e h e i a il e ie de b i a	NPD
- S abi i c e e d d ec e h e i a il i ie de b i a	a i fai a
NIVEAU SONORE	70 dB(A)
R. SISTANCE	
- de a abi i c e e	a i fai a
- de a e fl a ce de e e age	a i fai a
- de a i a ce ca i e	a i fai a
SUBSTANCES DANGEREUSES	NPD

CE 0197

JUNG PUMPEN G bH - I d r rie. r. 4-6 33803 S ei(hage , Ge- a

13

452.12.1509 - 453.12.1509

EN 12050-1:2001
Stazione di sollevamento per acque reflue contenenti materiale fecale

d i 108/2 ME (JP09347/5)
d i 108/2 M (JP09346/5)
d i 120/2 M (JP09877/5)
d i 300 E (JP09496/0)

d i 400 E (JP09770/5)
d i 400 (JP00637/9)
d i 400 E (JP09324/5)
d i 400 (JP09322/9)

d i 510/4 BW (JP09191/1)
d i 525/2 BW (JP09194/1)
d i 515/4 BW (JP09192/1)
d i 535/2 BW (JP09195/1)
d i 525/4 BW (JP09193/1)
d i 508/2 ME (JP43128/0)
d i 508/2 M (JP43129/0)
d i 520/2 M (JP43130/0)

d i 1010/4 BWE (JP09273/2)
d i 1025/2 BW (JP09461/1)
d i 1010/4 BW (JP09829/5)
d i 1035/2 BW (JP09462/1)
d i 1015/4 BW (JP09830/5)
d i 1008/2 ME (JP43131/0)
d i 1025/4 BW (JP09831/5)
d i 1008/2 M (JP43132/0)
d i 1020/2 M (JP43133/0)

d i 1210/4 BW (JP09168/2)
d i 1225/2 BW (JP09171/2)
d i 1215/4 BW (JP09169/2)
d i 1235/2 BW (JP09172/2)
d i 1225/4 BW (JP09170/2)

Racd a e.l e a e a l ar l aid diac e ref e hri e di.l a e feca i e diac e ref e d a e a i.l a e feca i a di.l h a de i e l di i. ag l

INF AMMABILIT.	NPD
IMPERMEABILIT. , ERMETICIT. ALL.ARIA	
- I be- eabi	S e-a a
- E- e ici ag il di ri	S e-a a
EFFICACIA (CAPACIT. DI SOLLEVAMENTO)	
- P haggi di a e-ia i.l idi	S e-a a
- Cl ega e a ia	S e-a a
- Mi. e e i i e de i ee di a ia il e	S e-a a
- Vel ci di d ri a l i i a	S e-a a
- Pa. aggi ibe- i i l de i hia l	S e-a a
- V e e ie i i	S e-a a
RESISTENZA MECCANICA	
- Cahaci di ca id e abili. - a e de e-ba il di racd a he- e l a di fe h ri deg i edifici	NPD
- S abili. - a e de e-ba il di racd a he- e l a i e. l deg i edifici.	S e-a a
SOGLIA DI RUMOROSIT.	70 dB(A)
DUREVOLEZZA	
- de a abili. - a e	S e-a a
- de a cahaci di l e a a l	S e-a a
- de a e.i a a ecca ica	S e-a a
SOSTANZE PERICOLOSE	NPD

CE 0197

JUNG PUMPEN G bH - I d r rie. r. 4-6 33803 S ei(hage , Ge- a

13

452.12.1509 - 453.12.1509

EN 12050-1:2001
Spildevandsløfteanlæg

d i 108/2 ME (JP09347/5)
d i 108/2 M (JP09346/5)
d i 120/2 M (JP09877/5)
d i 300 E (JP09496/0)

d i 400 E (JP09770/5)
d i 400 (JP00637/9)
d i 400 E (JP09324/5)
d i 400 (JP09322/9)

d i 510/4 BW (JP09191/1)
d i 525/2 BW (JP09194/1)
d i 515/4 BW (JP09192/1)
d i 535/2 BW (JP09195/1)
d i 525/4 BW (JP09193/1)
d i 508/2 ME (JP43128/0)
d i 508/2 M (JP43129/0)
d i 520/2 M (JP43130/0)

d i 1010/4 BWE (JP09273/2)
d i 1025/2 BW (JP09461/1)
d i 1010/4 BW (JP09829/5)
d i 1035/2 BW (JP09462/1)
d i 1015/4 BW (JP09830/5)
d i 1008/2 ME (JP43131/0)
d i 1025/4 BW (JP09831/5)
d i 1008/2 M (JP43132/0)
d i 1020/2 M (JP43133/0)

d i 1210/4 BW (JP09168/2)
d i 1225/2 BW (JP09171/2)
d i 1215/4 BW (JP09169/2)
d i 1235/2 BW (JP09172/2)
d i 1225/4 BW (JP09170/2)

Sa i gl ga l a i.k ff i gaf .hi de a d de da fi ka ie-l g .hi de a d ed fi ka ie-l e-l e- f e e. ie a

BRANDADF RD	NPD
VANDT, THED, LUFTT, THED	
- Va du hed	Be. e.
- L gu hed	Be. e.
EFFEKTIVITET (L, FTEVIRKNING)	
- P h i g af fa. e. J ffe-	Be. e.
- R i. e. i ge-	Be. e.
- Mi. fl - e a il ka a e-	Be. e.
- Mi. f deha ighed	Be. e.
- A gge. fie i i . ge e ga g	Be. e.
- Mi. e. e l e a	Be. e.
MEKANISK STYRKE	
- Sa ebehl de a . b ee, elg . k e e abilie. i a e de . e da fi b g i ge-	NPD
- Sa ebehl de a . b ee, elg . k e e abilie. i a e de . e ib g i ge-	Be. e.
ST, JNIVEAU	70 dB(A)
HOLDBARHED	
- . k e abilie.	Be. e.
- ff e i k i g	Be. e.
- eka i k . k e	Be. e.
FARLIGE SUBSTANSER	NPD

CE 0197

JUNG PUMPEN G bH - l d rie. r. 4-6 33803 S ei(hage , Ge- a

13

452.12.1509 - 453.12.1509

EN 12050-1:2001
Fekalieuppfordringsanläggning

d i 108/2 ME (JP09347/5)
d i 120/2 M (JP09877/5)
d i 300 E (JP09496/0)

d i 400 E (JP09770/5)
d i 400 E (JP09324/5)

d i 510/4 BW (JP09191/1)
d i 515/4 BW (JP09192/1)
d i 525/4 BW (JP09193/1)
d i 508/2 M (JP43129/0)

d i 1010/4 BWE (JP09273/2)
d i 1010/4 BW (JP09829/5)
d i 1015/4 BW (JP09830/5)
d i 1025/4 BW (JP09831/5)
d i 1020/2 M (JP43133/0)

d i 1210/4 BW (JP09168/2)
d i 1215/4 BW (JP09169/2)
d i 1225/4 BW (JP09170/2)

d i 108/2 M (JP09346/5)

d i 400 (JP00637/9)
d i 400 (JP09322/9)

d i 525/2 BW (JP09194/1)
d i 535/2 BW (JP09195/1)
d i 508/2 ME (JP43128/0)
d i 520/2 M (JP43130/0)

d i 1025/2 BW (JP09461/1)
d i 1035/2 BW (JP09462/1)
d i 1008/2 ME (JP43131/0)
d i 1008/2 M (JP43132/0)

d i 1225/2 BW (JP09171/2)
d i 1235/2 BW (JP09172/2)

Sa i gl char l aj. k hlf dri g a feka ief-i a l h a ar g l ch feka ieha ig a l h a ar ia j bakaf de. i

BRAND	NPD
VATTENT THET, LUFTT THET	
- Va ar e he	Gl dk d
- L k he	Gl dk d
VERKAN (UPPFORDRINGSVERKAN)	
- Ma i g a fa a e	Gl dk d
- R a - i g a-	Gl dk d
- L g a l a ej a j ed i ga-	Gl dk d
- L g a f de ha ighe	Gl dk d
- F i g a ga l g gia g gi ge	Gl dk d
- L g a l	Gl dk d
MEKANISK H LLFASTHET	
- B f - ga l ch a i g beh a e - k- e a abi ef- a d i g a f- b gg ade-	NPD
- Sa i g beh a e - k- e a abi ef- a d i g a f- b gg ade-	Gl dk d
BULLERNIV	70 dB(A)
H LLBARHET	
- De - k- e a abi ie e	Gl dk d
- f e ka	Gl dk d
- De eka i ka h fa he e	Gl dk d
FARLIGA SUBSTANSER	NPD

CE 0197

JUNG PUMPEN G bH - l d rie. r. 4-6 33803 S ei(hage , Ge- a

13

452.12.1509 - 453.12.1509

EN 12050-1:2001
Käymäläjäteveden nostolaite

d i 108/2 ME (JP09347/5)
d i 120/2 M (JP09877/5)
d i 300 E (JP09496/0)

d i 400 E (JP09770/5)
d i 400 E (JP09324/5)

d i 510/4 BW (JP09191/1)
d i 515/4 BW (JP09192/1)
d i 525/4 BW (JP09193/1)
d i 508/2 M (JP43129/0)

d i 1010/4 BWE (JP09273/2)
d i 1010/4 BW (JP09829/5)
d i 1015/4 BW (JP09830/5)
d i 1025/4 BW (JP09831/5)
d i 1020/2 M (JP43133/0)

d i 1210/4 BW (JP09168/2)
d i 1215/4 BW (JP09169/2)
d i 1225/4 BW (JP09170/2)

d i 108/2 M (JP09346/5)

d i 400 (JP00637/9)
d i 400 (JP09322/9)

d i 525/2 BW (JP09194/1)
d i 535/2 BW (JP09195/1)
d i 508/2 ME (JP43128/0)
d i 520/2 M (JP43130/0)

d i 1025/2 BW (JP09461/1)
d i 1035/2 BW (JP09462/1)
d i 1008/2 ME (JP43131/0)
d i 1008/2 M (JP43132/0)

d i 1225/2 BW (JP09171/2)
d i 1235/2 BW (JP09172/2)

Ha aa j e eda ja l e a i . r . j e eda ke . i ja a - aa i a . l a i a ka i i - a a l e a

K YTT YTYMINEN TULIPALOSSA	NPD
VESITIIVIYS, ILMATIIVIYS	
- Ve i i i .	H k
- Haj i i .	H k
TEHO (NOSTOVAIKUTUS)	
- Ki eide ai eida h	H k
- P ki i	H k
- I a i hl ja hi i i a	H k
- V hi i i a l he	H k
- Lai ei a ahaa hi i h i e	H k
- V hi i h j a	H k
MEKAANINEN KESTVYYS	
- Ke . i i . ka a ja ake ee i a aka k - ake k e ake e k hl e a	NPD
- Ke . i i . ake ee i a aka k ake - ake i .	H k
MELUTASO	70 dB(A)
KESTVYYS	
- Rake ee i a aka	H k
- Nl l aik	H k
- Mekaa i a i	H k
VAARALLISET AINEET	NPD

CE 0197

JUNG PUMPEN GmbH - Industriestr. 4-6 33803 Steinhagen, Germany

13

452.12.1509 - 453.12.1509

EN 12050-1:2001
Instalacja przepompowni fekaliów

- d i 108/2 ME (JP09347/5)
- d i 120/2 M (JP09877/5)
- d i 300 E (JP09496/0)
- d i 400 E (JP09770/5)
- d i 400 E (JP09324/5)
- d i 510/4 BW (JP09191/1)
- d i 515/4 BW (JP09192/1)
- d i 525/4 BW (JP09193/1)
- d i 508/2 M (JP43129/0)
- d i 1010/4 BWE (JP09273/2)
- d i 1010/4 BW (JP09829/5)
- d i 1015/4 BW (JP09830/5)
- d i 1025/4 BW (JP09831/5)
- d i 108/2 M (JP09346/5)
- d i 400 (JP00637/9)
- d i 400 (JP09322/9)
- d i 525/2 BW (JP09194/1)
- d i 535/2 BW (JP09195/1)
- d i 508/2 ME (JP43128/0)
- d i 520/2 M (JP43130/0)
- d i 1025/2 BW (JP09461/1)
- d i 1035/2 BW (JP09462/1)
- d i 1008/2 ME (JP43131/0)
- d i 1008/2 M (JP43132/0)

CE 0197

JUNG PUMPEN G bH - d ie 4-6 33803 S ei hage , Ge a

13

452.12.1509 - 453.12.1509

EN 12050-1:2001
Čerpacie stanice odpadových vôd s obsahom fekálnych splaškov

d i 108/2 ME (JP09347/5)	d i 108/2 M (JP09346/5)
d i 120/2 M (JP09877/5)	
d i 300 E (JP09496/0)	
d i 400 E (JP09770/5)	d i 400 (JP00637/9)
d i 400 E (JP09324/5)	d i 400 (JP09322/9)
d i 510/4 BW (JP09191/1)	d i 525/2 BW (JP09194/1)
d i 515/4 BW (JP09192/1)	d i 535/2 BW (JP09195/1)
d i 525/4 BW (JP09193/1)	d i 508/2 ME (JP43128/0)
d i 508/2 M (JP43129/0)	d i 520/2 M (JP43130/0)
d i 1010/4 BWE (JP09273/2)	d i 1025/2 BW (JP09461/1)
d i 1010/4 BW (JP09829/5)	d i 1035/2 BW (JP09462/1)
d i 1015/4 BW (JP09830/5)	d i 1008/2 ME (JP43131/0)
d i 1025/4 BW (JP09831/5)	d i 1008/2 M (JP43132/0)
d i 1020/2 M (JP43133/0)	
d i 1210/4 BW (JP09168/2)	d i 1225/2 BW (JP09171/2)
d i 1215/4 BW (JP09169/2)	d i 1235/2 BW (JP09172/2)
d i 1225/4 BW (JP09170/2)	

Zbe a a a ick e a ie d ad ch d be fek ch a d ad ch d b ah fek ch a k d ed c d e d ia

REAKCIA PO AS PO IARU	NPD
VODOTESNOS , VZDUCHOTESNOS	
- d e	iadk
- ach be e	iadk
INNOS (INOK SANIA)	
- d a a e ch a c	iadk
- a jk	iadk
- i e e ac ch ede	iadk
- i a ch ie k	iadk
- i i iech d	iadk
- i i k bje	iadk
MECHANICK PEVNOS	
- a k a abi i a be ej d b e a ie i b d	NPD
- k a abi i a be ej d b e a ie ci b d	iadk
HLADINA HLUKU	70 dB (A)
TRVANLIVOS	
- k ej abi i	iadk
- ed aj ch k	iadk
- echa ickej e i	iadk
NEBEZPE N L TKY	NPD

CE 0197

JUNG PUMPEN G bH - d ie 4-6 33803 S ei hage , Ge a

13

452.12.1509 - 453.12.1509

EN 12050-1:2001
Fekáliatartalmú szennyvizek átemelői

d i 108/2 ME (JP09347/5)	d i 108/2 M (JP09346/5)
d i 120/2 M (JP09877/5)	
d i 300 E (JP09496/0)	
d i 400 E (JP09770/5)	d i 400 (JP00637/9)
d i 400 E (JP09324/5)	d i 400 (JP09322/9)
d i 510/4 BW (JP09191/1)	d i 525/2 BW (JP09194/1)
d i 515/4 BW (JP09192/1)	d i 535/2 BW (JP09195/1)
d i 525/4 BW (JP09193/1)	d i 508/2 ME (JP43128/0)
d i 508/2 M (JP43129/0)	d i 520/2 M (JP43130/0)
d i 1010/4 BWE (JP09273/2)	d i 1025/2 BW (JP09461/1)
d i 1010/4 BW (JP09829/5)	d i 1035/2 BW (JP09462/1)
d i 1015/4 BW (JP09830/5)	d i 1008/2 ME (JP43131/0)
d i 1025/4 BW (JP09831/5)	d i 1008/2 M (JP43132/0)
d i 1020/2 M (JP43133/0)	
d i 1210/4 BW (JP09168/2)	d i 1225/2 BW (JP09171/2)
d i 1215/4 BW (JP09169/2)	d i 1235/2 BW (JP09172/2)
d i 1225/4 BW (JP09170/2)	

Fek ia e e fek ia a a e g j e e e- e a i a d i fe e

VISELKED S T Z ESET N	NPD
V Z LL S G, L G TERESZT S	
- V g	Megfe e
- S ag e g	Megfe e
HAT KONYS G (EMEL HAT S)	
- S i d a ag k a	Megfe e
- C c a ak k	Megfe e
- A e e kek i i i e ei	Megfe e
- A a i i i ebe ge	Megfe e
- A be de abad, i i e e	Megfe e
- M i i ha e	Megfe e
MECHANIKAI SZIL RDS G	
- A g j a e he he ge k i abi i - a e eke k i ha a h	NPD
- A g j a k i abi i a e eke be i ha a h	Megfe e
ZAJSZINT	70 dB(A)
TART SS G	
- a k i abi i a ga	Megfe e
- a e ha a ga	Megfe e
- a echa ikai i d g a ga	Megfe e
VESZ LYES ANYAGOK	NPD

CE 0197

JUNG PUMPEN G bH - d rie. -. 4-6 33803 S ei hage , Ge - a

13

452.12.1509 - 453.12.1509

EN 12050-1:2001
Stație de pompare ape uzate cu materii fecale

d i 108/2 ME (JP09347/5)
d i 120/2 M (JP09877/5)
d i 300 E (JP09496/0)
d i 400 E (JP09770/5)
d i 400 E (JP09324/5)
d i 510/4 BW (JP09191/1)
d i 515/4 BW (JP09192/1)
d i 525/4 BW (JP09193/1)
d i 508/2 M (JP43129/0)
d i 1010/4 BWE (JP09273/2)
d i 1010/4 BW (JP09829/5)
d i 1015/4 BW (JP09830/5)
d i 1025/4 BW (JP09831/5)
d i 1020/2 M (JP43133/0)
d i 1210/4 BW (JP09168/2)
d i 1215/4 BW (JP09169/2)
d i 1225/4 BW (JP09170/2)

d i 108/2 M (JP09346/5)
d i 400 (JP00637/9)
d i 400 (JP09322/9)
d i 525/2 BW (JP09194/1)
d i 535/2 BW (JP09195/1)
d i 508/2 ME (JP43128/0)
d i 520/2 M (JP43130/0)
d i 1025/2 BW (JP09461/1)
d i 1035/2 BW (JP09462/1)
d i 1008/2 ME (JP43131/0)
d i 1008/2 M (JP43132/0)
d i 1225/2 BW (JP09171/2)
d i 1235/2 BW (JP09172/2)

Cl ec a-ea, i h a-ea a- l a de ahe- a-e f- a-e-ii feca e, i ahe- a-e c- a-e-ii feca e dea a-a, i e- i a, i h, ibi a ahe l- a-e di , i e de ca, a i a-e

COMPORTAMENTUL N CAZ DE INCENDIU	NPD
IMPERMEABILITATE LA AP , ETAN. EITATE LA AER	
- I he- eabi ia-e a a h	Re- i
- E a , ei a-e a i , e- i	Re- i
EFICACITATE (EFICIEN DE POMPARE)	
- Ta , h - de a-e-ia e l ide	Re- i
- Rad -d- i ea	Re- i
- Di e , i i i e a e d d e l - de e i a-e	Re- i
- Vi e a de c- ge-e i i	Re- i
- T-ece-ea i i ibe- a i a a iei	Re- i
- Ca aci a-e- i abi i i	Re- i
REZISTEN A MECANIC	
- Ca aci a-ea h - a , i. abi ia-ea - c- a, a-e e- l- - id ec - h - - i a-ea, afa a c di il -	NPD
- S abi ia-ea - c- a, a-e e- l- - id ec - h - - i a-ea, i e- il- c di il -	Re- i
NIVEL DE ZGOMOT	70 dB(A)
DURABILITATEA	
- S abi ia-ea - c- a,	Re- i
- Eficie , de h a-e	Re- i
- Re i a a eca ic	Re- i
SUBSTAN E PERICULOASE	NPD

PENTAIR **JUNG PUMPEN**

EU-Konformitätserklärung
EU-Prohlášeni o shodě
EU-Overensstemmelseserklæring
EU-Declaration of Conformity
EU-Vaatimustenmukaisuusvakuutus

EU-Déclaration de Conformité
EU-Megfelelőségi nyilatkozat
EU-Dichiarazione di conformità
EU-Conformiteitsverklaring
EU-Deklaracja zgodności

EU-Declarație de conformitate
EU-Vyhlásenie o zhode
EU-Försäkran om överensstämmelse

DE · Richtlinien - Harmonisierte Normen
CS · Směrnice - Harmonizované normy
DA · Direktiv - Harmoniseret standard
EN · Directives - Harmonised standards
FI · Direktiivi - Yhdenmukaistettu standardi
FR · Directives - Normes harmonisées
HU · Irányelve - Harmonizá szabványok
IT · Direttive - Norme armonizzate
NL · Richtlijnen - Geharmoniseerde normen
PL · Dyrektywy - Normy zharmonizowane
RO · Directivă - Norme coroborate
SK · Smernice - Harmonizované normy
SV · Direktiv - Harmoniserade normer

- **2006/42/EG** (MD) **EN 809:1998/AC:2010, EN ISO 12100:2010, EN 60335-1:2012/AC:2014**
- **2011/65/EU** (RoHS)
- **2014/30/EU** (EMC) **EN 55014-1:2006/A2:2011, EN 55014-2:1997/A2:2008, EN 61000-3-2:2014, EN 61000-3-3:2013**
- **2014/34/EU** (ATEX) **EN 1127-1:2011**

JUNG PUMPEN GmbH - Industriestr. 4-6 - 33803 Steinhagen - Germany - www.jung-pumpen.de

DE · Wir erklären in alleiniger Verantwortung, dass das Produkt den aufgeführten Richtlinien entspricht.
CS · Prohlašujeme na svou výlučnou odpovědnost, že výrobek odpovídá jmenovaným směrnicím.
DA · Vi erklærer under ansvar at produktet i overensstemmelse med de retningslinjer
EN · We hereby declare, under our sole responsibility, that the product is in accordance with the specified Directives.
FI · Me vakuutamme omalla vastuullamme, että tuote täyttää ohjeita.
FR · Nous déclarons sous notre propre responsabilité que le produit répond aux directives.
HU · Kizárólagos felelősségünk tudatában kijelentjük, hogy ez a termék megfelel az Európai Unió fentnevezett irányelveinek.
IT · Noi dichiariamo sotto la nostra esclusiva responsabilità che il prodotto è conforme alle direttive citate
NL · Wij verklaren geheel onder eigen verantwoordelijkheid dat het product voldoet aan de gestelde richtlijnen.
PL · Z pełną odpowiedzialnością oświadczamy, że produkt odpowiada postanowieniom wymienionych dyrektyw.
RO · Declarăm pe proprie răspundere că produsul corespunde normelor prevăzute de directivele mai sus menționate.
SK · Na výlučnú zodpovednosť vyhlasujeme, že výrobok spĺňa požiadavky uvedených smerníc.
SV · Vi försäkrar att produkten på vårt ansvar är utförd enligt gällande riktlinjer.

compli 300 E (JP09496/0)
compli 400 E (JP09770/5)
compli 400 E (JP09324/5)
compli 400 (JP00637/9)
compli 400 (JP09322/9)
compli 510/4 BW (JP09191/1)
compli 515/4 BW (JP09192/1)
compli 525/4 BW (JP09193/1)
compli 525/2 BW (JP09194/1)
compli 535/2 BW (JP09195/1)
compli 108/2 ME (JP09347/5)
compli 108/2 M (JP09346/5)
compli 120/2 M (JP09877/5)
compli 508/2 ME (JP43128/0)
compli 508/2 M (JP43129/0)
compli 520/2 M (JP43130/0)

DE · Weitere normative Dokumente CS · Jinými normativními dokumenty DA · Andre normative dokumenter EN · Other normative documents FI · Muiden normien FR · Autres documents normatifs HU · Egyéb szabályozó dokumentumokban leírtaknak IT · Altri documenti normativi NL · Verdere normatieve documenten PL · Innymi dokumentami normatywnymi RO · Alte acte normative SV · Vidare normerande dokument SK · Iným záväzným dokumentom:

EN 50274:2002/AC:2009,
EN 60335-2-41:2003/A2:2010,
TRBS 2153, CLC/TR 50404

DE · Bevollmächtigter für technische Dokumentation CS · Oprávněná osoba pro technickou dokumentaci DA · Autoriseret person for teknisk dokumentation EN · Authorized person for technical documentation FI · Valtuutettu henkilö tekninen dokumentaatio FR · Personne autorisée à la documentation technique HU · Hivatalos személy műszaki dokumentáció IT · Persona abilitata per la documentazione tecnica NL · Bevoegd persoon voor technische documentatie PL · Pełnomocnik ds. dokumentacji technicznej RO · Persoană autorizată pentru documentatiei tehnice SV · Auktoriserad person för teknisk dokumentation SK · Oprávnená osoba pre technickú dokumentáciu:

JUNG PUMPEN - Stefan Sirges - Industriestr. 4-6 - 33803 Steinhagen

Steinhagen, 10-01-2017

Stefan Sirges, General Manager

i.V.
Rüdiger Rokohl, Sales Manager

CE 352-13-1701

PENTAIR **JUNG PUMPEN**

EU-Konformitätserklärung
EU-Prohlášeni o shodě
EU-Overensstemmelseserklæring
EU-Declaration of Conformity
EU-Vaatimustenmukaisuusvakuutus

EU-Déclaration de Conformité
EU-Megfelelőségi nyilatkozat
EU-Dichiarazione di conformità
EU-Conformiteitsverklaring
EU-Deklaracja zgodności

EU-Declarație de conformitate
EU-Vyhlásenie o zhode
EU-Försäkran om överensstämmelse

DE · Richtlinien - Harmonisierte Normen
CS · Směrnice - Harmonizované normy
DA · Direktiv - Harmoniseret standard
EN · Directives - Harmonised standards
FI · Direktiivi - Yhdenmukaistettu standardi
FR · Directives - Normes harmonisées
HU · Irányelve - Harmonizá szabványok
IT · Direttive - Norme armonizzate
NL · Richtlijnen - Geharmoniseerde normen
PL · Dyrektywy - Normy zharmonizowane
RO · Directivă - Norme coroborate
SK · Smernice - Harmonizované normy
SV · Direktiv - Harmoniserade normer

• **2006/42/EG**	(MD)	**EN 809:1998/AC:2010, EN ISO 12100:2010, EN 60335-1:2012/AC:2014**
• **2011/65/EU**	(RoHS)	
• **2014/30/EU**	(EMC)	**EN 55014-1:2006/A2:2011, EN 55014-2:1997/A2:2008, EN 61000-3-2:2014, EN 61000-3-3:2013**
• **2014/34/EU**	(ATEX)	**EN 1127-1:2011**

JUNG PUMPEN GmbH - Industriestr. 4-6 - 33803 Steinhagen - Germany - www.jung-pumpen.de

DE · Wir erklären in alleiniger Verantwortung, dass das Produkt den aufgeführten Richtlinien entspricht.
CS · Prohlašujeme na svou výlučnou odpovědnost, že výrobek odpovídá jmenovaným směrnicím.
DA · Vi erklærer under ansvar at produktet i overensstemmelse med de retningslinjer
EN · We hereby declare, under our sole responsibility, that the product is in accordance with the specified Directives.
FI · Me vakuutamme omalla vastuullamme, että tuote täyttää ohjeita.
FR · Nous déclarons sous notre propre responsabilité que le produit répond aux directives.
HU · Kizárólagos felelősségünk tudatában kijelentjük, hogy ez a termék megfelel az Európai Unió fentnevezett irányelveinek.
IT · Noi dichiariamo sotto la nostra esclusiva responsabilità che il prodotto è conforme alle direttive citate
NL · Wij verklaren geheel onder eigen verantwoordelijkheid dat het product voldoet aan de gestelde richtlijnen.
PL · Z pełną odpowiedzialnością oświadczamy, że produkt odpowiada postanowieniom wymienionych dyrektyw.
RO · Declarăm pe proprie răspundere că produsul corespunde normelor prevăzute de directivele mai sus menționate.
SK · Na výlučnú zodpovednosť vyhlasujeme, že výrobok spĺňa požiadavky uvedených smerníc.
SV · Vi försäkrar att produkten på vårt ansvar är utförd enligt gällande riktlinjer.

compli 1010/4 BWE (JP09273/2)
compli 1010/4 BW (JP09829/5)
compli 1015/4 BW (JP09830/5)
compli 1025/4 BW (JP09831/5)
compli 1025/2 BW (JP09461/1)
compli 1035/2 BW (JP09462/1)
compli 1008/2 ME (JP43131)
compli 1008/2 M (JP43132)
compli 1020/2 M (JP43133)
compli 1210/4 BW (JP09168/2)
compli 1215/4 BW (JP09169/2)
compli 1225/4 BW (JP09170/2)
compli 1225/2 BW (JP09171/2)
compli 1235/2 BW (JP09172/2)
compli 1525/4 C1 (JP09181/1)
compli 1535/4 C1 (JP09182/1)
compli 1555/4 C5 (JP09183/1)
compli 1575/4 C5 (JP09184/1)
compli 1575/4 B6 (JP09185/1)
compli 1535/2 B2 (JP45933)
compli 1555/2 B2 (JP45934)
compli 1575/2 B5 (JP45141/1)
compli 15100/2 B5 (JP45142/1)
compli 15200/2 B6 (JP45935)
compli 2525/4 C1 (JP09186/1)
compli 2535/4 C1 (JP09187/1)
compli 2555/4 C5 (JP09188/1)
compli 2575/4 C5 (JP09189/1)
compli 2575/4 B6 (JP09190/1)
compli 2535/2 B2 (JP45936)
compli 2555/2 B2 (JP45937)
compli 2575/2 B5 (JP45938)
compli 25100/2 B5 (JP45939)
compli 25200/2 B6 (JP45940)

DE · Weitere normative Dokumente CS · Jinými normativními dokumenty DA · Andre normative dokumenter EN · Other normative documents FI · Muiden normien FR · Autres documents normatifs HU · Egyéb szabályozó dokumentumokban leírtaknak IT · Altri documenti normativi NL · Verdere normatieve documenten PL · Innymi dokumentami normatywnymi RO · Alte acte normative SV · Vidare normerande dokument SK · Iným záväzným dokumentom:

EN 50274:2002/AC:2009,
EN 60335-2-41:2003/A2:2010,
TRBS 2153, CLC/TR 50404

DE · Bevollmächtigter für technische Dokumentation CS · Oprávněná osoba pro technickou dokumentaci DA · Autoriseret person for teknisk dokumentation EN · Authorized person for technical documentation FI · Valtuutettu henkilö tekninen dokumentaatio FR · Personne autorisée à la documentation technique HU · Hivatalos személy műszaki dokumentáció IT · Persona abilitata per la documentazione tecnica NL · Bevoegd persoon voor technische documentatie PL · Pełnomocnik ds. dokumentacji technicznej RO · Persoană autorizată pentru documentatiei tehnice SV · Auktoriserad person för teknisk dokumentation SK · Oprávnená osoba pre technickú dokumentáciu:

JUNG PUMPEN - Stefan Sirges - Industriestr. 4-6 - 33803 Steinhagen

Steinhagen, 10-01-2017

Stefan Sirges, General Manager

i.V.
Rüdiger Rokohl, Sales Manager

CE 353-14-1701

PENTAIR

JUNG PUMPEN GmbH - Industriestr. 4-6 - 33803 Steinhagen - Deutschland
Tel. +49 5204 170 - Fax +49 5204 80368 - eMail kd@jung-pumpen.de

PENTAIR WATER ITALY S.r.l. - Via Mascagni, 13 - 56010 Loc. Gello - Pisa - Italia
Tel. +39 050 716 111 - Fax +39 050 716 801 - eMail: info@jung-pumpen.it

PENTAIR WATER POLSKA Sp. z o.o. - ul. Piastowska 21 - 41-200 Sosnowiec - Polska
Tel. +48 32 295 1200 - Fax +48 32 295 1201 info.jung-pumpen@pentair.com